7. Technische Daten.
BMW 318i Limousine.

		BMW 318i Limousine
Karosserie		
Anzahl Türen/Sitzplätze		4/5
Länge/Breite/Höhe (leer)	mm	4633/1811/1429
Radstand	mm	2810
Spurweite vorne/hinten	mm	1543/1583
Bodenfreiheit		140
Wendekreis	m	11,3
Tankinhalt	ca. l	60
Kühlsystem einschl. Heizung	l	n.b.
Motoröl[1)]	l	4,25
Leergewicht nach DIN/EU	kg	1400/1475 (1425/1500)
Zuladung nach DIN	kg	575
Zul. Gesamtgewicht	kg	1975 (2000)
Zul. Achslasten vorne/hinten	kg	905/1155
Zul. Anhängelast (12 %) gebremst/ungebremst	kg	1300/695
Zul. Dachlast/Zul. Stützlast	kg	75/75
Kofferraumvolumen	l	480
Luftwiderstand	c_X x A	0,27 x 2,20 (0,28 x 2,20)
Motor		
Bauart/Anz. Zylinder/Ventile		R/3/4
Motor-Technologie		BMW TwinPower Turbo Technologie: Turbolader, High Precision Direct Injection
Hubraum effektiv	cm³	1499
Hub/Bohrung	mm	94,6/82,0
Verdichtung	:1	11,0
Kraftstoff		min. ROZ 91
Leistung	kW/PS	100/136
bei Drehzahl	min^{-1}	4400–6000
Drehmoment	Nm	220
bei Drehzahl	min^{-1}	1250–4300
Elektrik		
Batterie/Einbauort	Ah/–	90/Gepäckraum
Lichtmaschine	A/W	180/2520
Fahrdynamik und Sicherheit		
Vorderradaufhängung		Doppelgelenk-Federbeinachse in Aluminium-Bauweise mit Vorlaufversatz, kleiner positiver Lenkrollradius, Querkraftausgleich, Bremsnickreduzierung
Hinterradaufhängung		Fünf-Lenker-Achse in Stahlleichtbauweise
Bremse vorne		Einkolben-Faustsattel-Scheibenbremsen belüftet
Bremse hinten		Einkolben-Faustsattel-Scheibenbremsen belüftet
Fahrstabilitätssysteme		Serienmäßig: DSC inkl. ABS und DTC (Dynamische Traktions Control), Kurvenbremshilfe CBC, Bremsassistent DBC, Trockenbremsfunktion, Fading-Ausgleich, Anfahrassistent, optional: Dynamische Dämpfer Control, Drive Performance Control
Sicherheitsausstattung		Serienmäßig: Airbags für Fahrer und Beifahrer, Seitenairbags für Fahrer und Beifahrer, Kopfairbags vorn und hinten, Dreipunkt-Automatikgurte für alle Sitzplätze, vorn mit Gurtstopper, Gurtstrammer und Gurtkraftbegrenzer, crashaktive Kopfstützen vorn, Crash-Sensoren, Reifen-Pannen-Anzeige
Lenkung		Elektromechanische Zahnstangen-Servolenkung (EPS), optional: Variable Sportlenkung
Gesamtübersetzung Lenkung	:1	15,1
Reifen vorne/hinten		205/60 R16 92H
Felgen vorne/hinten		7,0J x 16

			BMW 318i Limousine
Getriebe			
Getriebeart			6-Gang Manuell (optional: 8-Gang Steptronic)
Getriebeübersetzung	I	:1	4,552 (5,000)
	II	:1	2,548 (3,200)
	III	:1	1,659 (2,143)
	IV	:1	1,230 (1,720)
	V	:1	1,000 (1,314)
	VI	:1	0,830 (1,000)
	VII	:1	--- (0,822)
	VIII	:1	--- (0,640)
	R	:1	4,138 (3,456)
Hinterachsübersetzung		:1	3,077 (3,154)
Fahrleistungen			
Leistungsgewicht (DIN)		kg/kW	14,0 (14,3)
Literleistung		kW/l	66,7
Beschleunigung	0–100 km/h	s	8,9 (9,1)
im 5. Gang	80–120 km/h	s	11,5 (–)
Höchstgeschwindigkeit		km/h	210 (210)
BMW EfficientDynamics			
BMW EfficientDynamics Maßnahmen serienmäßig			Bremsenergie-Rückgewinnung, elektromechanische Servolenkung, Auto Start Stop Funktion, Schaltpunktanzeige (Handschalter), ECO PRO Modus, intelligenter Leichtbau, bedarfsgerecht gesteuerte Nebenaggregate, kennfeldgeregelte Ölpumpe, Hinterachsgetriebe mit optimierten Warmlaufeigenschaften, Reifen mit reduziertem Rollwiderstand
Verbrauch im EU-Zyklus[2]			
städtisch		l/100 km	7,0–6,4 (6,7–6,2)
außerstädtisch		l/100 km	4,7–4,3 (4,6–4,3)
insgesamt		l/100 km	5,5–5,1 (5,4–5,0)
CO_2		g/km	129–119 (126–116)
Emissionseinstufung			EU6
Versicherungseinstufung			
KH/VK/TK			n.b.

Technische Daten gültig für ACEA Märkte/Zulassungsrelevante Daten teilweise nur für Deutschland (Gewichte)
Werte in Klammern gelten für Automatikgetriebe

[1] Öl-Wechselmenge
[2] Kraftstoffverbrauchs- und CO_2-Emissionswerte abhängig vom gewählten Reifenformat

BMW 320i Limousine, BMW 320i xDrive Limousine.

		BMW 320i Limousine	BMW 320i xDrive Limousine
Karosserie			
Anzahl Türen/Sitzplätze		4/5	4/5
Länge/Breite/Höhe (leer)	mm	4633/1811/1429	4633/1811/1434
Radstand	mm	2810	2810
Spurweite vorne/hinten	mm	1543/1583	1542/1582
Bodenfreiheit		140	145
Wendekreis	m	11,3	11,7
Tankinhalt	ca. l	60	60
Kühlsystem einschl. Heizung	l	n.b.	n.b.
Motoröl[1)]	l	5,25	5,25
Leergewicht nach DIN/EU	kg	1430/1505 (1450/1525)	1520/1595 (1530/1605)
Zuladung nach DIN	kg	575	575
Zul. Gesamtgewicht	kg	2005 (2025)	2095 (2105)
Zul. Achslasten vorne/hinten	kg	935/1155	990/1180
Zul. Anhängelast (12 %) gebremst/ungebremst	kg	1700 (1800)/695	1700 (1800)/750
Zul. Dachlast/Zul. Stützlast	kg	75/75	75/75
Kofferraumvolumen	l	480	480
Luftwiderstand	c_X x A	0,28 x 2,20	0,28 x 2,20
Motor			
Bauart/Anz. Zylinder/Ventile		R/4/4	R/4/4
Motor-Technologie		BMW TwinPower Turbo Technologie: Turbolader, High Precision Direct Injection	
Hubraum effektiv	cm^3	1998	1998
Hub/Bohrung	mm	94,6/82,0	94,6/82,0
Verdichtung	:1	11,0	11,0
Kraftstoff		min. ROZ 91	min. ROZ 91
Leistung	kW/PS	135/184	135/184
bei Drehzahl	min^{-1}	5000–6500	5000–6500
Drehmoment	Nm	290 (270)	270
bei Drehzahl	min^{-1}	1350–4250 (4600)	1350–4600
Elektrik			
Batterie/Einbauort	Ah/–	90/Gepäckraum	90/Gepäckraum
Lichtmaschine	A/W	180/2520	180/2520
Fahrdynamik und Sicherheit			
Vorderradaufhängung		Doppelgelenk-Federbeinachse in Aluminium-Bauweise mit Vorlaufversatz, kleiner positiver Lenkrollradius, Querkraftausgleich, Bremsnickreduzierung	
Hinterradaufhängung		Fünf-Lenker-Achse in Stahlleichtbauweise	
Bremse vorne		Einkolben-Faustsattel-Scheibenbremsen belüftet	
Bremse hinten		Einkolben-Faustsattel-Scheibenbremsen belüftet	
Fahrstabilitätssysteme		Serienmäßig: DSC inkl. ABS und DTC (Dynamische Traktions Control), Kurvenbremshilfe CBC, Bremsassistent DBC, Trockenbremsfunktion, Fading-Ausgleich, Anfahrassistent; DSC mit Allradantrieb xDrive vernetzt (320i xDrive), optional: Dynamische Dämpfer Control, Drive Performance Control	
Sicherheitsausstattung		Serienmäßig: Airbags für Fahrer und Beifahrer, Seitenairbags für Fahrer und Beifahrer, Kopfairbags vorn und hinten, Dreipunkt-Automatikgurte für alle Sitzplätze, vorn mit Gurtstopper, Gurtstrammer und Gurtkraftbegrenzer, Crash-Sensoren, Reifen-Pannen-Anzeige	
Lenkung		Elektromechanische Zahnstangen-Servolenkung (EPS), optional: Variable Sportlenkung	
Gesamtübersetzung Lenkung	:1	15,1	15,2
Reifen vorne/hinten		205/60 R16 92V	205/60 R16 92W
Felgen vorne/hinten		7,0J x 16 LM	7,0J x 16 LM

			BMW 320i Limousine	BMW 320i xDrive Limousine
Getriebe				
Getriebeart			6-Gang Manuell (optional: 8-Gang Steptronic)	
Getriebeübersetzung	I	:1	4,551 (5,000)	4,110 (5,000)
	II	:1	2,548 (3,200)	2,315 (3,200)
	III	:1	1,659 (2,143)	1,542 (2,143)
	IV	:1	1,230 (1,720)	1,179 (1,720)
	V	:1	1,000 (1,314)	1,000 (1,314)
	VI	:1	0,830 (1,000)	0,846 (1,000)
	VII	:1	--- (0,822)	--- (0,822)
	VIII	:1	--- (0,640)	--- (0,640)
	R	:1	4,138 (3,456)	3,727 (3,456)
Hinterachsübersetzung		:1	3,385 (2,813)	3,385 (2,813)
Fahrleistungen				
Leistungsgewicht (DIN)		kg/kW	10,6 (10,7)	11,3 (11,3)
Literleistung		kW/l	67,6	67,6
Beschleunigung	0–100 km/h	s	7,2 (7,3)	7,5 (7,6)
im 5. Gang	80–120 km/h	s	9,2 (–)	8,9 (–)
Höchstgeschwindigkeit		km/h	235 (235)	232 (230)
BMW EfficientDynamics				
BMW EfficientDynamics Maßnahmen serienmäßig			Bremsenergie-Rückgewinnung, elektromechanische Servolenkung, Auto Start Stop Funktion, Schaltpunktanzeige (Handschalter), ECO PRO Modus, intelligenter Leichtbau, bedarfsgerecht gesteuerte Nebenaggregate, kennfeldgeregelte Ölpumpe, Hinterachsgetriebe mit optimierten Warmlaufeigenschaften, Reifen mit reduziertem Rollwiderstand	
Verbrauch im EU-Zyklus[2]				
städtisch		l/100 km	7,9–7,3 (7,6–6,9)	9,0 –8,4 (8,0–7,4)
außerstädtisch		l/100 km	4,8–4,5 (4,7–4,4)	5,5–5,2 (5,0–4,7)
insgesamt		l/100 km	5,9–5,5 (5,8–5,3)	6,8–6,4 (6,1–5,7)
CO_2		g/km	138–128 (134–124)	159–149 (142–132)
Emissionseinstufung			EU6	EU6
Versicherungseinstufung				
KH/VK/TK			n.b.	n.b.

Technische Daten gültig für ACEA Märkte/Zulassungsrelevante Daten teilweise nur für Deutschland (Gewichte)
Werte in Klammern gelten für Automatikgetriebe

[1] Öl-Wechselmenge
[2] Kraftstoffverbrauchs- und CO_2-Emissionswerte abhängig vom gewählten Reifenformat

BMW 330i Limousine, BMW 330i xDrive Limousine.

		BMW 330i Limousine	BMW 330i xDrive Limousine
Karosserie			
Anzahl Türen/Sitzplätze		4/5	4/5
Länge/Breite/Höhe (leer)	mm	4633/1811/1429	4633/1811/1434
Radstand	mm	2810	2810
Spurweite vorne/hinten	mm	1531/1572	1531/1570
Bodenfreiheit		140	145
Wendekreis	m	11,3	11,7
Tankinhalt	ca. l	60	60
Kühlsystem einschl. Heizung	l	n.b.	n.b.
Motoröl[1)]	l	5,25	5,25
Leergewicht nach DIN/EU	kg	1470/1545 (1495/1570)	1565/1640
Zuladung nach DIN	kg	575 (560)	550
Zul. Gesamtgewicht	kg	2045 (2055)	2115
Zul. Achslasten vorne/hinten	kg	945/1180	1010/1170
Zul. Anhängelast (12 %) gebremst/ungebremst	kg	1800/745	1800/750
Zul. Dachlast/Zul. Stützlast	kg	75/75	75/75
Kofferraumvolumen	l	480	480
Luftwiderstand	c_X x A	0,29 x 2,20	0,29 x 2,20
Motor			
Bauart/Anz. Zylinder/Ventile		R/4/4	R/4/4
Motor-Technologie		BMW TwinPower Turbo Technologie: Turbolader, High Precision Direct Injection	
Hubraum effektiv	cm^3	1998	1998
Hub/Bohrung	mm	94,6/82,0	94,6/82,0
Verdichtung	:1	10,2	10,2
Kraftstoff		min. ROZ 91	min. ROZ 91
Leistung	kW/PS	185/252	185/252
bei Drehzahl	min^{-1}	5200–6500	5200–6500
Drehmoment	Nm	350	350
bei Drehzahl	min^{-1}	1450–4800	1450–4800
Elektrik			
Batterie/Einbauort	Ah/–	90/Gepäckraum	90/Gepäckraum
Lichtmaschine	A/W	180/2520	180/2520
Fahrdynamik und Sicherheit			
Vorderradaufhängung		Doppelgelenk-Federbeinachse in Aluminium-Bauweise mit Vorlaufversatz, kleiner positiver Lenkrollradius, Querkraftausgleich, Bremsnickreduzierung	
Hinterradaufhängung		Fünf-Lenker-Achse in Stahlleichtbauweise	
Bremse vorne		Einkolben-Faustsattel-Scheibenbremsen belüftet	
Bremse hinten		Einkolben-Faustsattel-Scheibenbremsen belüftet	
Fahrstabilitätssysteme		Serienmäßig: DSC inkl. ABS und DTC (Dynamische Traktions Control), Kurvenbremshilfe CBC, Bremsassistent DBC, Trockenbremsfunktion, Fading-Ausgleich, Anfahrassistent; DSC mit Allradantrieb xDrive vernetzt (330i xDrive), optional: Dynamische Dämpfer Control, Drive Performance Control	
Sicherheitsausstattung		Serienmäßig: Airbags für Fahrer und Beifahrer, Seitenairbags für Fahrer und Beifahrer, Kopfairbags vorn und hinten, Dreipunkt-Automatikgurte für alle Sitzplätze, vorn mit Gurtstopper, Gurtstrammer und Gurtkraftbegrenzer, Crash-Sensoren, Reifen-Pannen-Anzeige	
Lenkung		Elektromechanische Zahnstangen-Servolenkung (EPS), optional: Variable Sportlenkung	
Gesamtübersetzung Lenkung	:1	15,1	15,2
Reifen vorne/hinten		225/50 R17 94W	225/50 R17 94W
Felgen vorne/hinten		7,5J x 17 LM	7,5J x 17 LM

			BMW 330i Limousine	BMW 330i xDrive Limousine
Getriebe				
Getriebeart			6-Gang Manuell (optional: 8-Gang Steptronic)	8-Gang Steptronic
Getriebeübersetzung	I	:1	3,683 (5,000)	5,000
	II	:1	2,062 (3,200)	3,200
	III	:1	1,313 (2,143)	2,143
	IV	:1	1,000 (1,720)	1,720
	V	:1	0,809 (1,314)	1,314
	VI	:1	0,677 (1,000)	1,000
	VII	:1	--- (0,822)	0,822
	VIII	:1	--- (0,640)	0,640
	R	:1	3,348 (3,456)	3,456
Hinterachsübersetzung		:1	3,909 (2,813)	2,813
Fahrleistungen				
Leistungsgewicht (DIN)		kg/kW	7,9 (8,1)	8,5
Literleistung		kW/l	92,6	92,6
Beschleunigung	0–100 km/h	s	5,9 (5,8)	5,8
im 5. Gang	80–120 km/h	s	6,9 (–)	(–)
Höchstgeschwindigkeit		km/h	250 (250)	250
BMW EfficientDynamics				
BMW EfficientDynamics Maßnahmen serienmäßig			Bremsenergie-Rückgewinnung, elektromechanische Servolenkung, Auto Start Stop Funktion, Schaltpunktanzeige (Handschalter), ECO PRO Modus, intelligenter Leichtbau, bedarfsgerecht gesteuerte Nebenaggregate, kennfeldgeregelte Ölpumpe, Hinterachsgetriebe mit optimierten Warmlaufeigenschaften, Reifen mit reduziertem Rollwiderstand	
Verbrauch im EU-Zyklus[2]				
städtisch		l/100 km	8,4–7,9 (7,4–7,0)	7,8–7,5
außerstädtisch		l/100 km	5,4–5,1 (4,9–4,7)	5,2–5,0
insgesamt		l/100 km	6,5–6,1 (5,8–5,5)	6,2–5,9
CO_2		g/km	151–143 (136–129)	144–138
Emissionseinstufung			EU6	EU6
Versicherungseinstufung				
KH/VK/TK			n.b.	n.b.

Technische Daten gültig für ACEA Märkte/Zulassungsrelevante Daten teilweise nur für Deutschland (Gewichte)
Werte in Klammern gelten für Automatikgetriebe

[1] Öl-Wechselmenge
[2] Kraftstoffverbrauchs- und CO_2-Emissionswerte abhängig vom gewählten Reifenformat

BMW 340i Limousine, BMW 340i xDrive Limousine.

		BMW 340i Limousine	BMW 340i xDrive Limousine
Karosserie			
Anzahl Türen/Sitzplätze		4/5	4/5
Länge/Breite/Höhe (leer)	mm	4633/1811/1429	4633/1811/1434
Radstand	mm	2810	2810
Spurweite vorne/hinten	mm	1531/1572	1531/1570
Bodenfreiheit		140	145
Wendekreis	m	11,3	11,7
Tankinhalt	ca. l	60	60
Kühlsystem einschl. Heizung	l	n.b.	n.b.
Motoröl[1)]	l	6,5	6,5
Leergewicht nach DIN/EU	kg	1530/1605 (1540/1615)	1600/1675 (1615/1690)
Zuladung nach DIN	kg	560	550
Zul. Gesamtgewicht	kg	2090 (2100)	2150 (2165)
Zul. Achslasten vorne/hinten	kg	990/1175	1055/1180
Zul. Anhängelast (12 %) gebremst/ungebremst	kg	1800/750	1800/750
Zul. Dachlast/Zul. Stützlast	kg	75/75	75/75
Kofferraumvolumen	l	480	480
Luftwiderstand	c_X x A	0,29 x 2,20	0,30 x 2,20
Motor			
Bauart/Anz. Zylinder/Ventile		R/6/4	R/6/4
Motor-Technologie		BMW TwinPower Turbo Technologie: Turbolader, High Precision Direct Injection	
Hubraum effektiv	cm^3	2998	2998
Hub/Bohrung	mm	94,6/82,0	94,6/82,0
Verdichtung	:1	11,0	11,0
Kraftstoff		min. ROZ 91	min. ROZ 91
Leistung	kW/PS	240/326	240/326
bei Drehzahl	min^{-1}	5500–6500	5500–6500
Drehmoment	Nm	450	450
bei Drehzahl	min^{-1}	1380–5000	1380–5000
Elektrik			
Batterie/Einbauort	Ah/–	90/Gepäckraum	90/Gepäckraum
Lichtmaschine	A/W	180/2520	180/2520
Fahrdynamik und Sicherheit			
Vorderradaufhängung		Doppelgelenk-Federbeinachse in Aluminium-Bauweise mit Vorlaufversatz, kleiner positiver Lenkrollradius, Querkraftausgleich, Bremsnickreduzierung	
Hinterradaufhängung		Fünf-Lenker-Achse in Stahlleichtbauweise	
Bremse vorne		Einkolben-Faustsattel-Scheibenbremsen belüftet	
Bremse hinten		Einkolben-Faustsattel-Scheibenbremsen belüftet	
Fahrstabilitätssysteme		Serienmäßig: DSC inkl. ABS und DTC (Dynamische Traktions Control), Kurvenbremshilfe CBC, Bremsassistent DBC, Trockenbremsfunktion, Fading-Ausgleich, Anfahrassistent; DSC mit Allradantrieb xDrive vernetzt (340i xDrive), optional: Dynamische Dämpfer Control, Drive Performance Control	
Sicherheitsausstattung		Serienmäßig: Airbags für Fahrer und Beifahrer, Seitenairbags für Fahrer und Beifahrer, Kopfairbags vorn und hinten, Dreipunkt-Automatikgurte für alle Sitzplätze, vorn mit Gurtstopper, Gurtstrammer und Gurtkraftbegrenzer, Crash-Sensoren, Reifen-Pannen-Anzeige	
Lenkung		Elektromechanische Zahnstangen-Servolenkung (EPS), optional: Variable Sportlenkung	
Gesamtübersetzung Lenkung	:1	15,1	15,2
Reifen vorne/hinten		225/50 R17 94W	225/50 R17 94W
Felgen vorne/hinten		7,5J x 17 LM	7,5J x 17 LM

			BMW 340i Limousine	BMW 340i xDrive Limousine
Getriebe				
Getriebeart			6-Gang Manuell (optional: 8-Gang Steptronic)	
Getriebeübersetzung	I	:1	4,110 (5,000)	4,110 (5,000)
	II	:1	2,315 (3,200)	2,315 (3,200)
	III	:1	1,542 (2,143)	1,542 (2,143)
	IV	:1	1,179 (1,720)	1,179 (1,720)
	V	:1	1,000 (1,314)	1,000 (1,314)
	VI	:1	0,846 (1,000)	0,846 (1,000)
	VII	:1	--- (0,822)	--- (0,822)
	VIII	:1	--- (0,640)	--- (0,640)
	R	:1	3,727 (3,456)	3,727 (3,456)
Hinterachsübersetzung		:1	3,231 (2,813)	3,231 (2,813)
Fahrleistungen				
Leistungsgewicht (DIN)		kg/kW	6,4 (6,4)	6,7 (6,7)
Literleistung		kW/l	80,1	80,1
Beschleunigung	0–100 km/h	s	5,2 (5,1)	5,0 (4,9)
im 5. Gang	80–120 km/h	s	5,2 (–)	5,5 (–)
Höchstgeschwindigkeit		km/h	250 (250)	250 (250)
BMW EfficientDynamics				
BMW EfficientDynamics Maßnahmen serienmäßig			Bremsenergie-Rückgewinnung, elektromechanische Servolenkung, Auto Start Stop Funktion, Schaltpunktanzeige (Handschalter), ECO PRO Modus, intelligenter Leichtbau, bedarfsgerecht gesteuerte Nebenaggregate, kennfeldgeregelte Ölpumpe, Hinterachsgetriebe mit optimierten Warmlaufeigenschaften, Reifen mit reduziertem Rollwiderstand	
Verbrauch im EU-Zyklus[2)]				
städtisch		l/100 km	10,4–10,0 (9,1–8,6)	10,7–10,4 (9,7–9,2)
außerstädtisch		l/100 km	6,1–5,9 (5,5–5,3)	6,3–6,1 (5,9–5,6)
insgesamt		l/100 km	7,7–7,4 (6,8–6,5)	7,9–7,7 (7,3–6,9)
CO_2		g/km	179–172 (159–152)	185–179 (169–162)
Emissionseinstufung			EU6	EU6
Versicherungseinstufung				
KH/VK/TK			n.b.	n.b.

Technische Daten gültig für ACEA Märkte/Zulassungsrelevante Daten teilweise nur für Deutschland (Gewichte)
Werte in Klammern gelten für Automatikgetriebe

[1)] Öl-Wechselmenge
[2)] Kraftstoffverbrauchs- und CO_2-Emissionswerte abhängig vom gewählten Reifenformat

BMW 316d Limousine.

		BMW 316d Limousine
Karosserie		
Anzahl Türen/Sitzplätze		4/5
Länge/Breite/Höhe (leer)	mm	4633/1811/1429
Radstand	mm	2810
Spurweite vorne/hinten	mm	1543/1583
Bodenfreiheit		140
Wendekreis	m	11,3
Tankinhalt	ca. l	57
Kühlsystem einschl. Heizung	l	n.b.
Motoröl[1)]	l	5,0
Leergewicht nach DIN/EU	kg	1420/1495 (1430/1505)
Zuladung nach DIN	kg	575
Zul. Gesamtgewicht	kg	1995 (2005)
Zul. Achslasten vorne/hinten	kg	910/1150
Zul. Anhängelast (12 %) gebremst/ungebremst	kg	1700/745
Zul. Dachlast/Zul. Stützlast	kg	75/75
Kofferraumvolumen	l	480
Luftwiderstand	c_X x A	0,26 x 2,20
Motor		
Bauart/Anz. Zylinder/Ventile		R/4/4
Motor-Technologie		BMW TwinPower Turbo Technologie: Turbolader mit variabler Einlassgeometrie, Common-Rail-Direkteinspritzung
Hubraum effektiv	cm³	1995
Hub/Bohrung	mm	90,0/84,0
Verdichtung	:1	16,5
Kraftstoff		Diesel
Leistung	kW/PS	85/116
bei Drehzahl	min^{-1}	4000
Drehmoment	Nm	270
bei Drehzahl	min^{-1}	1250–2750
Elektrik		
Batterie/Einbauort	Ah/–	90/Gepäckraum
Lichtmaschine	A/W	150/2100
Fahrdynamik und Sicherheit		
Vorderradaufhängung		Doppelgelenk-Federbeinachse in Aluminium-Bauweise mit Vorlaufversatz, kleiner positiver Lenkrollradius, Querkraftausgleich, Bremsnickreduzierung
Hinterradaufhängung		Fünf-Lenker-Achse in Stahlleichtbauweise
Bremse vorne		Einkolben-Faustsattel-Scheibenbremsen belüftet
Bremse hinten		Einkolben-Faustsattel-Scheibenbremsen belüftet
Fahrstabilitätssysteme		Serienmäßig: DSC inkl. ABS und DTC (Dynamische Traktions Control), Kurvenbremshilfe CBC, Bremsassistent DBC, Trockenbremsfunktion, Fading-Ausgleich, Anfahrassistent, optional: Dynamische Dämpfer Control, Drive Performance Control
Sicherheitsausstattung		Serienmäßig: Airbags für Fahrer und Beifahrer, Seitenairbags für Fahrer und Beifahrer, Kopfairbags vorn und hinten, Dreipunkt-Automatikgurte für alle Sitzplätze, vorn mit Gurtstopper, Gurtstrammer und Gurtkraftbegrenzer, crashaktive Kopfstützen vorn, Crash-Sensoren, Reifen-Pannen-Anzeige
Lenkung		Elektromechanische Zahnstangen-Servolenkung (EPS), optional: Variable Sportlenkung
Gesamtübersetzung Lenkung	:1	15,0
Reifen vorne/hinten		205/60 R16 92H
Felgen vorne/hinten		7,0J x 16

			BMW 316d Limousine
Getriebe			
Getriebeart			6-Gang Manuell (optional: 8-Gang Steptronic)
Getriebeübersetzung	I	:1	4,002 (5,000)
	II	:1	2,130 (3,200)
	III	:1	1,396 (2,143)
	IV	:1	1,000 (1,720)
	V	:1	0,781 (1,314)
	VI	:1	0,668 (1,000)
	VII	:1	--- (0,822)
	VIII	:1	--- (0,640)
	R	:1	3,647 (3,456)
Hinterachsübersetzung		:1	3,077 (2,813)
Fahrleistungen			
Leistungsgewicht (DIN)		kg/kW	16,7 (16,8)
Literleistung		kW/l	42,6
Beschleunigung	0–100 km/h	s	10,7 (10,6)
Im 5. Gang	80–120 km/h	s	11,8 (–)
Höchstgeschwindigkeit		km/h	205 (204)
BMW EfficientDynamics			
BMW EfficientDynamics Maßnahmen serienmäßig			Bremsenergie-Rückgewinnung, elektromechanische Servolenkung, Auto Start Stop Funktion, Schaltpunktanzeige (Handschalter), ECO PRO Modus, intelligenter Leichtbau, bedarfsgerecht gesteuerte Nebenaggregate, kennfeldgeregelte Ölpumpe, Hinterachsgetriebe mit optimierten Warmlaufeigenschaften, Reifen mit reduziertem Rollwiderstand
Verbrauch im EU-Zyklus[2]			
städtisch		l/100 km	5,1–4,6 (5,1–4,6)
außerstädtisch		l/100 km	3,8–3,5 (3,8–3,5)
insgesamt		l/100 km	4,3–3,9 (4,3–3,9)
CO_2		g/km	113–102 (113–102)
Emissionseinstufung			EU6
Versicherungseinstufung			
KH/VK/TK			n.b.

Technische Daten gültig für ACEA Märkte/Zulassungsrelevante Daten teilweise nur für Deutschland (Gewichte)
Werte in Klammern gelten für Automatikgetriebe

[1] Öl-Wechselmenge
[2] Kraftstoffverbrauchs- und CO_2-Emissionswerte abhängig vom gewählten Reifenformat

BMW 318d Limousine, BMW 318d xDrive Limousine.

		BMW 318d Limousine	BMW 318d xDrive Limousine
Karosserie			
Anzahl Türen/Sitzplätze		4/5	4/5
Länge/Breite/Höhe (leer)	mm	4633/1811/1429	4633/1811/1434
Radstand	mm	2810	2810
Spurweite vorne/hinten	mm	1543/1583	1542/1582
Bodenfreiheit		140	145
Wendekreis	m	11,3	11,7
Tankinhalt	ca. l	57	57
Kühlsystem einschl. Heizung	l	n.b.	n.b.
Motoröl[1)]	l	5,0	5,0
Leergewicht nach DIN/EU	kg	1430/1505 (1450/1525)	1500/1575
Zuladung nach DIN	kg	575	575
Zul. Gesamtgewicht	kg	2050 (2070)	2075
Zul. Achslasten vorne/hinten	kg	920/1210	965/1170
Zul. Anhängelast (12 %) gebremst/ungebremst	kg	1600 (1800)/745	1600/750
Zul. Dachlast/Zul. Stützlast	kg	75/75	75/75
Kofferraumvolumen	l	480	480
Luftwiderstand	c_X x A	0,26 x 2,20	0,27 x 2,20
Motor			
Bauart/Anz. Zylinder/Ventile		R/4/4	R/4/4
Motor-Technologie		BMW TwinPower Turbo Technologie: Turbolader mit variabler Einlassgeometrie, Common-Rail-Direkteinspritzung	
Hubraum effektiv	cm³	1995	1995
Hub/Bohrung	mm	90,0/84,0	90,0/84,0
Verdichtung	:1	16,5	16,5
Kraftstoff		Diesel	Diesel
Leistung	kW/PS	110/150	110/150
bei Drehzahl	min^{-1}	4000	4000
Drehmoment	Nm	320	320
bei Drehzahl	min^{-1}	1500–3000	1500–3000
Elektrik			
Batterie/Einbauort	Ah/–	90/Gepäckraum	90/Gepäckraum
Lichtmaschine	A/W	150/2100	150/2100
Fahrdynamik und Sicherheit			
Vorderradaufhängung		Doppelgelenk-Federbeinachse in Aluminium-Bauweise mit Vorlaufversatz, kleiner positiver Lenkrollradius, Querkraftausgleich, Bremsnickreduzierung	
Hinterradaufhängung		Fünf-Lenker-Achse in Stahlleichtbauweise	
Bremse vorne		Einkolben-Faustsattel-Scheibenbremsen belüftet	
Bremse hinten		Einkolben-Faustsattel-Scheibenbremsen belüftet	
Fahrstabilitätssysteme		Serienmäßig: DSC inkl. ABS und DTC (Dynamische Traktions Control), Kurvenbremshilfe CBC, Bremsassistent DBC, Trockenbremsfunktion, Fading-Ausgleich, Anfahrassistent; DSC mit Allradantrieb xDrive vernetzt (318d xDrive), optional: Dynamische Dämpfer Control, Drive Performance Control	
Sicherheitsausstattung		Serienmäßig: Airbags für Fahrer und Beifahrer, Seitenairbags für Fahrer und Beifahrer, Kopfairbags vorn und hinten, Dreipunkt-Automatikgurte für alle Sitzplätze, vorn mit Gurtstopper, Gurtstrammer und Gurtkraftbegrenzer, Crash-Sensoren, Reifen-Pannen-Anzeige	
Lenkung		Elektromechanische Zahnstangen-Servolenkung (EPS), optional: Variable Sportlenkung	
Gesamtübersetzung Lenkung	:1	15,0	15,2
Reifen vorne/hinten		205/60 R16 92V	205/60 R16 92V
Felgen vorne/hinten		7,0J x 16	7,0J x 16

			BMW 318d Limousine	BMW 318d xDrive Limousine
Getriebe				
Getriebeart			6-Gang Manuell (optional: 8-Gang Steptronic)	6-Gang Manuell
Getriebeübersetzung	I	:1	4,002 (5,000)	4,110
	II	:1	2,130 (3,200)	2,248
	III	:1	1,396 (2,143)	1,403
	IV	:1	1,000 (1,720)	1,000
	V	:1	0,781 (1,314)	0,802
	VI	:1	0,668 (1,000)	0,659
	VII	:1	--- (0,822)	---
	VIII	:1	--- (0,640)	---
	R	:1	3,647 (3,456)	3,727
Hinterachsübersetzung		:1	3,231 (2,813)	3,231
Fahrleistungen				
Leistungsgewicht (DIN)		kg/kW	13,0 (13,2)	13,6
Literleistung		kW/l	55,1	55,1
Beschleunigung	0–100 km/h	s	8,6 (8,4)	8,8
im 5. Gang	80–120 km/h	s	9,9 (–)	9,9
Höchstgeschwindigkeit		km/h	215 (212)	212
BMW EfficientDynamics				
BMW EfficientDynamics Maßnahmen serienmäßig			Bremsenergie-Rückgewinnung, elektromechanische Servolenkung, Auto Start Stop Funktion, Schaltpunktanzeige (Handschalter), ECO PRO Modus, intelligenter Leichtbau, bedarfsgerecht gesteuerte Nebenaggregate, kennfeldgeregelte Ölpumpe, Hinterachsgetriebe mit optimierten Warmlaufeigenschaften, Reifen mit reduziertem Rollwiderstand	
Verbrauch im EU-Zyklus[2]				
städtisch		l/100 km	5,3–4,9 (5,3–4,8)	5,9–5,4
außerstädtisch		l/100 km	3,9–3,5 (3,9–3,6)	4,2–3,9
insgesamt		l/100 km	4,4–4,0 (4,4–4,0)	4,8–4,5
CO_2		g/km	116–106 (116–106)	127–117
Emissionseinstufung			EU6	EU6
Versicherungseinstufung				
KH/VK/TK			n.b.	n.b.

Technische Daten gültig für ACEA Märkte/Zulassungsrelevante Daten teilweise nur für Deutschland (Gewichte)
Werte in Klammern gelten für Automatikgetriebe

[1] Öl-Wechselmenge
[2] Kraftstoffverbrauchs- und CO_2-Emissionswerte abhängig vom gewählten Reifenformat

BMW 320d Limousine, BMW 320d EfficientDynamics Edition Limousine, BMW 320d xDrive Limousine.

		BMW 320d Limousine	BMW 320d EfficientDynamics Edition Limousine	BMW 320d xDrive Limousine
Karosserie				
Anzahl Türen/Sitzplätze		4/5	4/5	4/5
Länge/Breite/Höhe (leer)	mm	4633/1811/1429	4633/1811/1416	4633/1811/1434
Radstand	mm	2810	2810	2810
Spurweite vorne/hinten	mm	1543/1583	1543/1586	1542/1582
Bodenfreiheit		140	127	145
Wendekreis	m	11,3	11,3	11,7
Tankinhalt	ca. l	57	57	57
Kühlsystem einschl. Heizung	l	n.b.	n.b.	n.b.
Motoröl[1)]	l	5,0	5,0	5,0
Leergewicht nach DIN/EU	kg	1430/1505 (1450/1525)	1420/1495 (1430/1505)	1515/1590 (1535/1610)
Zuladung nach DIN	kg	575	550	575
Zul. Gesamtgewicht	kg	2005 (2025)	1970 (1980)	2090 (2110)
Zul. Achslasten vorne/hinten	kg	925/1145	915/1140	990/1180
Zul. Anhängelast (12 %) gebremst/ungebremst	kg	1600/745 (1800/745)	n.b./n.b. (1800/745)	1600/750 (1800/750)
Zul. Dachlast/Zul. Stützlast	kg	75/75	75/n.b.	75/75
Kofferraumvolumen	l	480	480	480
Luftwiderstand	c_X x A	0,26 x 2,20	0,24 x 2,20	0,27 x 2,20
Motor				
Bauart/Anz. Zylinder/Ventile		R/4/4	R/4/4	R/4/4
Motor-Technologie		BMW TwinPower Turbo Technologie: Turbolader mit variabler Einlassgeometrie, Common-Rail-Direkteinspritzung		
Hubraum effektiv	cm³	1995	1995	1995
Hub/Bohrung	mm	90,0/84,0	90,0/84,0	90,0/84,0
Verdichtung	:1	16,5	16,5	16,5
Kraftstoff		Diesel	Diesel	Diesel
Leistung	kW/PS	140/190	120/163	140/190
bei Drehzahl	min^{-1}	4000	4000	4000
Drehmoment	Nm	400	400	400
bei Drehzahl	min^{-1}	1750–2500	1750–2250	1750–2500
Elektrik				
Batterie/Einbauort	Ah/–	90/Gepäckraum	90/Gepäckraum	90/Gepäckraum
Lichtmaschine	A/W	150/2100	150/2100	150/2100
Fahrdynamik und Sicherheit				
Vorderradaufhängung		Doppelgelenk-Federbeinachse in Aluminium-Bauweise mit Vorlaufversatz, kleiner positiver Lenkrollradius, Querkraftausgleich, Bremsnickreduzierung		
Hinterradaufhängung		Fünf-Lenker-Achse in Stahlleichtbauweise		
Bremse vorne		Einkolben-Faustsattel-Scheibenbremsen belüftet		
Bremse hinten		Einkolben-Faustsattel-Scheibenbremsen belüftet		
Fahrstabilitätssysteme		Serienmäßig: DSC inkl. ABS und DTC (Dynamische Traktions Control), Kurvenbremshilfe CBC, Bremsassistent DBC, Trockenbremsfunktion, Fading-Ausgleich, Anfahrassistent; DSC mit Allradantrieb xDrive vernetzt (320d xDrive), optional: Dynamische Dämpfer Control, Drive Performance Control		
Sicherheitsausstattung		Serienmäßig: Airbags für Fahrer und Beifahrer, Seitenairbags für Fahrer und Beifahrer, Kopfairbags vorn und hinten, Dreipunkt-Automatikgurte für alle Sitzplätze, vorn mit Gurtstopper, Gurtstrammer und Gurtkraftbegrenzer, crashaktive Kopfstützen vorn, Crash-Sensoren, Reifen-Pannen-Anzeige		
Lenkung		Elektromechanische Zahnstangen-Servolenkung (EPS), optional: Variable Sportlenkung		
Gesamtübersetzung Lenkung	:1	15,0	15,0	15,2
Reifen vorne/hinten		205/60 R16 92W	205/60 R16 92V	205/60 R16 92W
Felgen vorne/hinten		7,0J x 16 LM	7,0J x 16 LM	7,0J x 16 LM

			BMW 320d Limousine	BMW 320d EfficientDynamics Edition Limousine	BMW 320d xDrive Limousine
Getriebe					
Getriebeart			6-Gang Manuell (optional: 8-Gang Steptronic)		
Getriebeübersetzung	I	:1	4,110 (5,000)	4,110 (5,000)	4,110 (5,000)
	II	:1	2,248 (3,200)	2,248 (3,200)	2,248 (3,200)
	III	:1	1,403 (2,143)	1,403 (2,143)	1,403 (2,143)
	IV	:1	1,000 (1,720)	1,000 (1,720)	1,000 (1,720)
	V	:1	0,802 (1,314)	0,802 (1,314)	0,802 (1,314)
	VI	:1	0,659 (1,000)	0,659 (1,000)	0,659 (1,000)
	VII	:1	--- (0,822)	--- (0,822)	--- (0,822)
	VIII	:1	--- (0,640)	--- (0,640)	--- (0,640)
	R	:1	3,727 (3,456)	3,727 (3,456)	3,727 (3,456)
Hinterachsübersetzung		:1	3,154 (2,813)	2,929 (2,813)	3,154 (2,813)
Fahrleistungen					
Leistungsgewicht (DIN)		kg/kW	10,2 (10,4)	10,1 (10,2)	10,8 (11,0)
Literleistung		kW/l	70,2	70,2	70,2
Beschleunigung	0–100 km/h	s	7,3 (7,2)	7,9 (7,8)	7,4 (7,3)
im 5. Gang	80–120 km/h	s	7,5 (–)	8,9 (–)	8,1 (--)
Höchstgeschwindigkeit		km/h	235 (230)	230 (225)	233 (228)
BMW EfficientDynamics					
BMW EfficientDynamics Maßnahmen serienmäßig			Bremsenergie-Rückgewinnung, elektromechanische Servolenkung, Auto Start Stop Funktion, Schaltpunktanzeige (Handschalter), ECO PRO Modus, intelligenter Leichtbau, bedarfsgerecht gesteuerte Nebenaggregate, kennfeldgeregelte Ölpumpe, Hinterachsgetriebe mit optimierten Warmlaufeigenschaften, Reifen mit reduziertem Rollwiderstand		
Verbrauch im EU-Zyklus[2]					
städtisch		l/100 km	5,3–4,9 (5,2–4,8)	5,2–4,7 (5,0–4,6)	5,8–5,3 (5,1–5,5)
außerstädtisch		l/100 km	3,9–3,5 (3,9–3,6)	3,8–3,4 (3,6–3,3)	4,2–3,9 (3,8–4,2)
insgesamt		l/100 km	4,4–4,0 (4,4–4,0)	4,3–3,9 (4,1–3,8)	4,8–4,4 (4,3–4,7)
CO_2		g/km	116–106 (116–106)	113–102 (109–99)	126–116 (123–112)
Emissionseinstufung			EU6	EU6	EU6
Versicherungseinstufung					
KH/VK/TK			n. b.	n.b.	n.b.

Technische Daten gültig für ACEA Märkte/Zulassungsrelevante Daten teilweise nur für Deutschland (Gewichte)
Werte in Klammern gelten für Automatikgetriebe

[1] Öl-Wechselmenge
[2] Kraftstoffverbrauchs- und CO_2-Emissionswerte abhängig vom gewählten Reifenformat

BMW 325d Limousine, BMW 330d Limousine, BMW 330d xDrive Limousine.

		BMW 325d Limousine	BMW 330d Limousine	BMW 330d xDrive Limousine
Karosserie				
Anzahl Türen/Sitzplätze		4/5	4/5	4/5
Länge/Breite/Höhe (leer)	mm	4633/1811/1429	4633/1811/1429	4633/1811/1434
Radstand	mm	2810	2810	2810
Spurweite vorne/hinten	mm	1531/1572	1531/1572	1531/1570
Bodenfreiheit		140	140	145
Wendekreis	m	11,3	11,3	11,7
Tankinhalt	ca. l	57	57	57
Kühlsystem einschl. Heizung	l	n.b.	n.b.	n.b.
Motoröl[1)]	l	5,2	6,5	6,5
Leergewicht nach DIN/EU	kg	1475/1550 (1490/1565)	1540/1615	1615/1690
Zuladung nach DIN	kg	560	550	550
Zul. Gesamtgewicht	kg	2035 (2050)	2090	2165
Zul. Achslasten vorne/hinten	kg	955/1160	990/1170	1050/1180
Zul. Anhängelast (12 %) gebremst/ungebremst	kg	1800/750	1800/750	1800/750
Zul. Dachlast/Zul. Stützlast	kg	75/75	75/75	75/75
Kofferraumvolumen	l	480	480	480
Luftwiderstand	c_X x A	0,28 x 2,20	0,28 x 2,20	0,29 x 2,20
Motor				
Bauart/Anz. Zylinder/Ventile		R/4/4	R/6/4	R/6/4
Motor-Technologie		BMW TwinPower Turbo Technologie: Turbolader mit variabler Einlassgeometrie, Common-Rail-Direkteinspritzung		
Hubraum effektiv	cm³	1995	2993	2993
Hub/Bohrung	mm	90,0/84,0	90,0/84,0	90,0/84,0
Verdichtung	:1	16,5	16,5	16,5
Kraftstoff		Diesel	Diesel	Diesel
Leistung	kW/PS	160/218	190/258	190/258
bei Drehzahl	min^{-1}	4400	4000	4000
Drehmoment	Nm	450	560	560
bei Drehzahl	min^{-1}	1500–2500	1500–3000	1500–3000
Elektrik				
Batterie/Einbauort	Ah/–	90/Gepäckraum	90/Gepäckraum	90/Gepäckraum
Lichtmaschine	A/W	175/2450	180/2520	180/2520
Fahrdynamik und Sicherheit				
Vorderradaufhängung		Doppelgelenk-Federbeinachse in Aluminium-Bauweise mit Vorlaufversatz, kleiner positiver Lenkrollradius, Querkraftausgleich, Bremsnickreduzierung		
Hinterradaufhängung		Fünf-Lenker-Achse in Stahlleichtbauweise		
Bremse vorne		Einkolben-Faustsattel-Scheibenbremsen belüftet		
Bremse hinten		Einkolben-Faustsattel-Scheibenbremsen belüftet		
Fahrstabilitätssysteme		Serienmäßig: DSC inkl. ABS und DTC (Dynamische Traktions Control), Kurvenbremshilfe CBC, Bremsassistent DBC, Trockenbremsfunktion, Fading-Ausgleich, Anfahrassistent; DSC mit Allradantrieb xDrive vernetzt (330d xDrive), optional: Dynamische Dämpfer Control, Drive Performance Control		
Sicherheitsausstattung		Serienmäßig: Airbags für Fahrer und Beifahrer, Seitenairbags für Fahrer und Beifahrer, Kopfairbags vorn und hinten, Dreipunkt-Automatikgurte für alle Sitzplätze, vorn mit Gurtstopper, Gurtstrammer und Gurtkraftbegrenzer, crashaktive Kopfstützen vorn, Crash-Sensoren, Reifen-Pannen-Anzeige		
Lenkung		Elektromechanische Zahnstangen-Servolenkung (EPS), optional: Variable Sportlenkung		
Gesamtübersetzung Lenkung	:1	15,0	15,0	15,2
Reifen vorne/hinten		225/50 R17 94W	225/50 R17 94W	225/50 R17 94W
Felgen vorne/hinten		7,5J x 17 LM	7,5J x 17 LM	7,5J x 17 LM

			BMW 325d Limousine	BMW 330d Limousine	BMW 330d xDrive Limousine
Getriebe					
Getriebeart			6-Gang Manuell (optional: 8-Gang Steptronic	8-Gang Steptronic	8-Gang Steptronic
Getriebeübersetzung	I	:1	4,110 (4,714)	4,714	4,714
	II	:1	2,248 (3,143)	3,143	3,143
	III	:1	1,403 (2,106)	2,106	2,106
	IV	:1	1,000 (1,667)	1,667	1,667
	V	:1	0,802 (1,285)	1,285	1,285
	VI	:1	0,659 (1,000)	1,000	1,000
	VII	:1	--- (0,839)	0,839	0,839
	VIII	:1	--- (0,667)	0,667	0,667
	R	:1	3,727 (3,295)	3,317	3,317
Hinterachsübersetzung		:1	3,462 (2,813)	2,563	2,563
Fahrleistungen					
Leistungsgewicht (DIN)		kg/kW	9,2 (9,3)	8,1	8,5
Literleistung		kW/l	80,2	63,5	63,5
Beschleunigung	0–100 km/h	s	6,8 (6,6)	5,6	5,3
im 5. Gang	80–120 km/h	s	n.b. (–)	(–)	(–)
Höchstgeschwindigkeit		km/h	245 (245)	250	250
BMW EfficientDynamics					
BMW EfficientDynamics Maßnahmen serienmäßig			Bremsenergie-Rückgewinnung, elektromechanische Servolenkung, Auto Start Stop Funktion, Schaltpunktanzeige (Handschalter), ECO PRO Modus, intelligenter Leichtbau, bedarfsgerecht gesteuerte Nebenaggregate, kennfeldgeregelte Ölpumpe, Hinterachsgetriebe mit optimierten Warmlaufeigenschaften, Reifen mit reduziertem Rollwiderstand		
Verbrauch im EU-Zyklus[2]					
städtisch		l/100 km	6,2–6,1 (5,8–5,7)	6,0–5,8	6,1–6,0
außerstädtisch		l/100 km	4,3–4,3 (4,2–4,0)	4,6–4.3	4,8–4,8
insgesamt		l/100 km	5,0–4,9 (4,8–4,6)	5,0–4,9	5,3–5,2
CO_2		g/km	132–129 (125–122)	131–129	139–137
Emissionseinstufung			EU6	EU6	EU6
Versicherungseinstufung					
KH/VK/TK			n.b.	n.b.	n.b.

Technische Daten gültig für ACEA Märkte/Zulassungsrelevante Daten teilweise nur für Deutschland (Gewichte)

[1] Öl-Wechselmenge
[2] Kraftstoffverbrauchs- und CO_2-Emissionswerte abhängig vom gewählten Reifenformat

BMW 335d xDrive Limousine.

		BMW 335d xDrive Limousine
Karosserie		
Anzahl Türen/Sitzplätze		4/5
Länge/Breite/Höhe (leer)	mm	4633/1811/1434
Radstand	mm	2810
Spurweite vorne/hinten	mm	1531/1570
Bodenfreiheit		145
Wendekreis	m	11,7
Tankinhalt	ca. l	57
Kühlsystem einschl. Heizung	l	n.b.
Motoröl[1)]	l	6,5
Leergewicht nach DIN/EU	kg	1630/1705
Zuladung nach DIN	kg	550
Zul. Gesamtgewicht	kg	2180
Zul. Achslasten vorne/hinten	kg	1060/1190
Zul. Anhängelast (12 %) gebremst/ungebremst	kg	1800/750
Zul. Dachlast/Zul. Stützlast	kg	75/75
Kofferraumvolumen	l	480
Luftwiderstand	c_X x A	0,29 x 2,20
Motor		
Bauart/Anz. Zylinder/Ventile		R/6/4
Motor-Technologie		BMW TwinPower Turbo Technologie: Turbolader mit variabler Einlassgeometrie, Common-Rail-Direkteinspritzung
Hubraum effektiv	cm³	2993
Hub/Bohrung	mm	90,0/84,0
Verdichtung	:1	16,5
Kraftstoff		Diesel
Leistung	kW/PS	230/313
bei Drehzahl	min^{-1}	4400
Drehmoment	Nm	630
bei Drehzahl	min^{-1}	1500–2500
Elektrik		
Batterie/Einbauort	Ah/–	90/Gepäckraum
Lichtmaschine	A/W	180/2520
Fahrdynamik und Sicherheit		
Vorderradaufhängung		Doppelgelenk-Federbeinachse in Aluminium-Bauweise mit Vorlaufversatz, kleiner positiver Lenkrollradius, Querkraftausgleich, Bremsnickreduzierung
Hinterradaufhängung		Fünf-Lenker-Achse in Stahlleichtbauweise
Bremse vorne		Einkolben-Faustsattel-Scheibenbremsen belüftet
Bremse hinten		Einkolben-Faustsattel-Scheibenbremsen belüftet
Fahrstabilitätssysteme		Serienmäßig: DSC inkl. ABS und DTC (Dynamische Traktions Control), Kurvenbremshilfe CBC, Bremsassistent DBC, Trockenbremsfunktion, Fading-Ausgleich, Anfahrassistent; DSC mit Allradantrieb xDrive vernetzt optional: Dynamische Dämpfer Control, Drive Performance Control
Sicherheitsausstattung		Serienmäßig: Airbags für Fahrer und Beifahrer, Seitenairbags für Fahrer und Beifahrer, Kopfairbags vorn und hinten, Dreipunkt-Automatikgurte für alle Sitzplätze, vorn mit Gurtstopper, Gurtstrammer und Gurtkraftbegrenzer, crashaktive Kopfstützen vorn, Crash-Sensoren, Reifen-Pannen-Anzeige
Lenkung		Elektromechanische Zahnstangen-Servolenkung (EPS), optional: Variable Sportlenkung
Gesamtübersetzung Lenkung	:1	15,2
Reifen vorne/hinten		225/50 R17 94W
Felgen vorne/hinten		7,5J x 17 LM

			BMW 335d xDrive Limousine
Getriebe			
Getriebeart		:1	8-Gang Steptronic
Getriebeübersetzung	I	:1	4,714
	II	:1	3,143
	III	:1	2,106
	IV	:1	1,667
	V	:1	1,285
	VI	:1	1,000
	VII	:1	0,839
	VIII	:1	0,667
	R	:1	3,317
Hinterachsübersetzung		:1	2,563
Fahrleistungen			
Leistungsgewicht (DIN)		kg/kW	7,1
Literleistung		kW/l	76,8
Beschleunigung	0–100 km/h	s	4,8
Im 5. Gang	80–120 km/h	s	(--)
Höchstgeschwindigkeit		km/h	250
BMW EfficientDynamics			
BMW EfficientDynamics Maßnahmen serienmäßig			Bremsenergie-Rückgewinnung, elektromechanische Servolenkung, Auto Start Stop Funktion, ECO PRO Modus, intelligenter Leichtbau, bedarfsgerecht gesteuerte Nebenaggregate, kennfeldgeregelte Ölpumpe, Hinterachsgetriebe mit optimierten Warmlaufeigenschaften, Reifen mit reduziertem Rollwiderstand
Verbrauch im EU-Zyklus[2]			
städtisch		l/100 km	6,5–6,4
außerstädtisch		l/100 km	4,9–4,9
insgesamt		l/100 km	5,5–5,4
CO_2		g/km	145–143
Emissionseinstufung			EU6
Versicherungseinstufung			
KH/VK/TK			n.b.

Technische Daten gültig für ACEA Märkte/Zulassungsrelevante Daten teilweise nur für Deutschland (Gewichte)

[1] Öl-Wechselmenge
[2] Kraftstoffverbrauchs- und CO_2-Emissionswerte abhängig vom gewählten Reifenformat

BMW 318i Touring.

		BMW 318i Touring
Karosserie		
Anzahl Türen/Sitzplätze		5/5
Länge/Breite/Höhe (leer)	mm	4633/1811/1429
Radstand	mm	2810
Spurweite vorne/hinten	mm	1543/1583
Bodenfreiheit		140
Wendekreis	m	11,3
Tankinhalt	ca. l	60
Kühlsystem einschl. Heizung	l	n.b.
Motoröl[1)]	l	4,25
Leergewicht nach DIN/EU	kg	1470/1545 (1490/1565)
Zuladung nach DIN	kg	595
Zul. Gesamtgewicht	kg	2065 (2085)
Zul. Achslasten vorne/hinten	kg	900/1240
Zul. Anhängelast (12 %) gebremst/ungebremst	kg	1300/695
Zul. Dachlast/Zul. Stützlast	kg	75/75
Kofferraumvolumen	l	495–1500
Luftwiderstand	c_X x A	0,30 (0,31) x 2,20
Motor		
Bauart/Anz. Zylinder/Ventile		R/3/4
Motor-Technologie		BMW TwinPower Turbo Technologie: Turbolader, High Precision Direct Injection
Hubraum effektiv	cm³	1499
Hub/Bohrung	mm	94,6/82,0
Verdichtung	:1	11,0
Kraftstoff		min. ROZ 91
Leistung	kW/PS	100/136
bei Drehzahl	min^{-1}	4400–6000
Drehmoment	Nm	220
bei Drehzahl	min^{-1}	1250–4300
Elektrik		
Batterie/Einbauort	Ah/–	90/Gepäckraum
Lichtmaschine	A/W	180/2520
Fahrdynamik und Sicherheit		
Vorderradaufhängung		Doppelgelenk-Federbeinachse in Aluminium-Bauweise mit Vorlaufversatz, kleiner positiver Lenkrollradius, Querkraftausgleich, Bremsnickreduzierung
Hinterradaufhängung		Fünf-Lenker-Achse in Stahlleichtbauweise
Bremse vorne		Einkolben-Faustsattel-Scheibenbremsen belüftet
Bremse hinten		Einkolben-Faustsattel-Scheibenbremsen belüftet
Fahrstabilitätssysteme		Serienmäßig: DSC inkl. ABS und DTC (Dynamische Traktions Control), Kurvenbremshilfe CBC, Bremsassistent DBC, Trockenbremsfunktion, Fading-Ausgleich, Anfahrassistent, optional: Dynamische Dämpfer Control, Drive Performance Control
Sicherheitsausstattung		Serienmäßig: Airbags für Fahrer und Beifahrer, Seitenairbags für Fahrer und Beifahrer, Kopfairbags vorn und hinten, Dreipunkt-Automatikgurte für alle Sitzplätze, vorn mit Gurtstopper, Gurtstrammer und Gurtkraftbegrenzer, crashaktive Kopfstützen vorn, Crash-Sensoren, Reifen-Pannen-Anzeige
Lenkung		Elektromechanische Zahnstangen-Servolenkung (EPS), optional: Variable Sportlenkung
Gesamtübersetzung Lenkung	:1	15,1
Reifen vorne/hinten		205/60 R16 92V
Felgen vorne/hinten		7,0J x 16

			BMW 318i Touring
Getriebe			
Getriebeart			6-Gang Manuell (optional: 8-Gang Steptronic)
Getriebeübersetzung	I	:1	4,552 (5,000)
	II	:1	2,548 (3,200)
	III	:1	1,659 (2,143)
	IV	:1	1,230 (1,720)
	V	:1	1,000 (1,314)
	VI	:1	0,830 (1,000)
	VII	:1	--- (0,822)
	VIII	:1	--- (0,640)
	R	:1	4,138 (3,456)
Hinterachsübersetzung		:1	3,077 (3,231)
Fahrleistungen			
Leistungsgewicht (DIN)		kg/kW	14,7 (14,9)
Literleistung		kW/l	66,7
Beschleunigung	0–100 km/h	s	9,2 (9,3)
im 5. Gang	80–120 km/h	s	11,9 (–)
Höchstgeschwindigkeit		km/h	210 (210)
BMW EfficientDynamics			
BMW EfficientDynamics Maßnahmen serienmäßig			Bremsenergie-Rückgewinnung, elektromechanische Servolenkung, Auto Start Stop Funktion, Schaltpunktanzeige (Handschalter), ECO PRO Modus, intelligenter Leichtbau, bedarfsgerecht gesteuerte Nebenaggregate, kennfeldgeregelte Ölpumpe, Hinterachsgetriebe mit optimierten Warmlaufeigenschaften, Reifen mit reduziertem Rollwiderstand
Verbrauch im EU-Zyklus[2]			
städtisch		l/100 km	7,4–6,8 (7,2–6,6)
außerstädtisch		l/100 km	5,0–4,6 (5,0–4,6)
insgesamt		l/100 km	5,9–5,4 (5,8–5,3)
CO_2		g/km	137–126 (134–124)
Emissionseinstufung			EU6
Versicherungseinstufung			
KH/VK/TK			n.b.

Technische Daten gültig für ACEA Märkte/Zulassungsrelevante Daten teilweise nur für Deutschland (Gewichte)
Werte in Klammern gelten für Automatikgetriebe

[1] Öl-Wechselmenge
[2] Kraftstoffverbrauchs- und CO_2-Emissionswerte abhängig vom gewählten Reifenformat

BMW 320i Touring, BMW 320i xDrive Touring.

		BMW 320i Touring	BMW 320i xDrive Touring
Karosserie			
Anzahl Türen/Sitzplätze		5/5	5/5
Länge/Breite/Höhe (leer)	mm	4633/1811/1429	4633/1811/1434
Radstand	mm	2810	2810
Spurweite vorne/hinten	mm	1543/1583	1542/1582
Bodenfreiheit		140	145
Wendekreis	m	11,3	11,7
Tankinhalt	ca. l	60	60
Kühlsystem einschl. Heizung	l	n.b.	n.b.
Motoröl[1)]	l	5,25	5,25
Leergewicht nach DIN/EU	kg	1510/1585 (1520/1595)	1600/1675 (1610/1685)
Zuladung nach DIN	kg	595	575
Zul. Gesamtgewicht	kg	2105 (2115)	2175 (2185)
Zul. Achslasten vorne/hinten	kg	925/1250	990/1255
Zul. Anhängelast (12 %) gebremst/ungebremst	kg	1700/695 (1800/695)	1700/750 (1800/750)
Zul. Dachlast/Zul. Stützlast	kg	75/75	75/75
Kofferraumvolumen	l	495–1500	495–1500
Luftwiderstand	c_X x A	0,31 (0,30) x 2,20	0,31 x 2,20
Motor			
Bauart/Anz. Zylinder/Ventile		R/4/4	R/4/4
Motor-Technologie		BMW TwinPower Turbo Technologie: Turbolader, High Precision Direct Injection	
Hubraum effektiv	cm³	1998	1998
Hub/Bohrung	mm	94,6/82,0	94,6/82,0
Verdichtung	:1	11,0	11,0
Kraftstoff		min. ROZ 91	min. ROZ 91
Leistung	kW/PS	135/184	135/184
bei Drehzahl	min^{-1}	5000–6500	5000–6500
Drehmoment	Nm	290 (270)	270
bei Drehzahl	min^{-1}	1350–4250 (4600)	1350–4600
Elektrik			
Batterie/Einbauort	Ah/–	90/Gepäckraum	90/Gepäckraum
Lichtmaschine	A/W	180/2520	180/2520
Fahrdynamik und Sicherheit			
Vorderradaufhängung		Doppelgelenk-Federbeinachse in Aluminium-Bauweise mit Vorlaufversatz, kleiner positiver Lenkrollradius, Querkraftausgleich, Bremsnickreduzierung	
Hinterradaufhängung		Fünf-Lenker-Achse in Stahlleichtbauweise	
Bremse vorne		Einkolben-Faustsattel-Scheibenbremsen belüftet	
Bremse hinten		Einkolben-Faustsattel-Scheibenbremsen belüftet	
Fahrstabilitätssysteme		Serienmäßig: DSC inkl. ABS und DTC (Dynamische Traktions Control), Kurvenbremshilfe CBC, Bremsassistent DBC, Trockenbremsfunktion, Fading-Ausgleich, Anfahrassistent; DSC mit Allradantrieb xDrive vernetzt (320i xDrive), optional: Dynamische Dämpfer Control, Drive Performance Control	
Sicherheitsausstattung		Serienmäßig: Airbags für Fahrer und Beifahrer, Seitenairbags für Fahrer und Beifahrer, Kopfairbags vorn und hinten, Dreipunkt-Automatikgurte für alle Sitzplätze, vorn mit Gurtstopper, Gurtstrammer und Gurtkraftbegrenzer, Crash-Sensoren, Reifen-Pannen-Anzeige	
Lenkung		Elektromechanische Zahnstangen-Servolenkung (EPS), optional: Variable Sportlenkung	
Gesamtübersetzung Lenkung	:1	15,1	15,1
Reifen vorne/hinten		205/60 R16 92W	205/60 R16 92W
Felgen vorne/hinten		7,0J x 16 LM	7,0J x 16 LM

			BMW 320i Touring	BMW 320i xDrive Touring
Getriebe				
Getriebeart			6-Gang Manuell (optional: 8-Gang Steptronic)	
Getriebeübersetzung	I	:1	4,551 (5,000)	4,110 (5,000)
	II	:1	2,548 (3,200)	2,315 (3,200)
	III	:1	1,659 (2,143)	1,542 (2,143)
	IV	:1	1,230 (1,720)	1,179 (1,720)
	V	:1	1,000 (1,314)	1,000 (1,314)
	VI	:1	0,830 (1,000)	0,846 (1,000)
	VII	:1	--- (0,822)	--- (0,822)
	VIII	:1	--- (0,640)	--- (0,640)
	R	:1	4,138 (3,456)	3,727 (3,456)
Hinterachsübersetzung		:1	3,385 (2,813)	3,385 (2,813)
Fahrleistungen				
Leistungsgewicht (DIN)		kg/kW	11,2 (11,3)	11,9 (11,9)
Literleistung		kW/l	67,6	67,6
Beschleunigung	0–100 km/h	s	7,5 (7,5)	7,7 (7,9)
im 5. Gang	80–120 km/h	s	9,9 (–)	9,4 (–)
Höchstgeschwindigkeit		km/h	230 (228)	225 (223)
BMW EfficientDynamics				
BMW EfficientDynamics Maßnahmen serienmäßig			Bremsenergie-Rückgewinnung, elektromechanische Servolenkung, Auto Start Stop Funktion, Schaltpunktanzeige (Handschalter), ECO PRO Modus, intelligenter Leichtbau, bedarfsgerecht gesteuerte Nebenaggregate, kennfeldgeregelte Ölpumpe, Hinterachsgetriebe mit optimierten Warmlaufeigenschaften, Reifen mit reduziertem Rollwiderstand	
Verbrauch im EU-Zyklus[2]				
städtisch		l/100 km	8,4–7,8 (7,8–7,3)	9,5–9,0 (8,5–8,0)
außerstädtisch		l/100 km	5,1–4,8 (4,8–4,5)	6,0–5,5 (5,3–5,0)
insgesamt		l/100 km	6,3–5,9 (5,9–5,5)	7,3–6,8 (6,5–6,1)
CO_2		g/km	147–137 (138–129)	169–159 (151–141)
Emissionseinstufung			EU6	EU6
Versicherungseinstufung				
KH/VK/TK			n.b.	n.b.

Technische Daten gültig für ACEA Märkte/Zulassungsrelevante Daten teilweise nur für Deutschland (Gewichte)
Werte in Klammern gelten für Automatikgetriebe

[1] Öl-Wechselmenge
[2] Kraftstoffverbrauchs- und CO_2-Emissionswerte abhängig vom gewählten Reifenformat

BMW 330i Touring, BMW 330i xDrive Touring.

		BMW 330i Touring	BMW 330i xDrive Touring
Karosserie			
Anzahl Türen/Sitzplätze		5/5	5/5
Länge/Breite/Höhe (leer)	mm	4633/1811/1429	4633/1811/1434
Radstand	mm	2810	2810
Spurweite vorne/hinten	mm	1531/1572	1531/1570
Bodenfreiheit		140	145
Wendekreis	m	11,3	11,7
Tankinhalt	ca. l	60	60
Kühlsystem einschl. Heizung	l	n.b.	n.b.
Motoröl[1)]	l	5,25	5,25
Leergewicht nach DIN/EU	kg	1540/1615 (1565/1640)	1630/1705
Zuladung nach DIN	kg	575 (560)	550
Zul. Gesamtgewicht	kg	2115 (2125)	2180
Zul. Achslasten vorne/hinten	kg	945/1250	1005/1240
Zul. Anhängelast (12 %) gebremst/ungebremst	kg	1800/745	1800/750
Zul. Dachlast/Zul. Stützlast	kg	75/75	75/75
Kofferraumvolumen	l	495–1500	495–1500
Luftwiderstand	c_X x A	0,32 x 2,20	0,32 x 2,20
Motor			
Bauart/Anz. Zylinder/Ventile		R/4/4	R/4/4
Motor-Technologie		BMW TwinPower Turbo Technologie: Turbolader, High Precision Direct Injection	
Hubraum effektiv	cm³	1998	1998
Hub/Bohrung	mm	94,6/82,0	94,6/82,0
Verdichtung	:1	10,2	10,2
Kraftstoff		min. ROZ 91	min. ROZ 91
Leistung	kW/PS	185/252	185/252
bei Drehzahl	min^{-1}	5200–6500	5200–6500
Drehmoment	Nm	350	350
bei Drehzahl	min^{-1}	1450–4800	1450–4800
Elektrik			
Batterie/Einbauort	Ah/–	90/Gepäckraum	90/Gepäckraum
Lichtmaschine	A/W	180/2520	180/2520
Fahrdynamik und Sicherheit			
Vorderradaufhängung		Doppelgelenk-Federbeinachse in Aluminium-Bauweise mit Vorlaufversatz, kleiner positiver Lenkrollradius, Querkraftausgleich, Bremsnickreduzierung	
Hinterradaufhängung		Fünf-Lenker-Achse in Stahlleichtbauweise	
Bremse vorne		Einkolben-Faustsattel-Scheibenbremsen belüftet	
Bremse hinten		Einkolben-Faustsattel-Scheibenbremsen belüftet	
Fahrstabilitätssysteme		Serienmäßig: DSC inkl. ABS und DTC (Dynamische Traktions Control), Kurvenbremshilfe CBC, Bremsassistent DBC, Trockenbremsfunktion, Fading-Ausgleich, Anfahrassistent; DSC mit Allradantrieb xDrive vernetzt (330i xDrive), optional: Dynamische Dämpfer Control, Drive Performance Control	
Sicherheitsausstattung		Serienmäßig: Airbags für Fahrer und Beifahrer, Seitenairbags für Fahrer und Beifahrer, Kopfairbags vorn und hinten, Dreipunkt-Automatikgurte für alle Sitzplätze, vorn mit Gurtstopper, Gurtstrammer und Gurtkraftbegrenzer, Crash-Sensoren, Reifen-Pannen-Anzeige	
Lenkung		Elektromechanische Zahnstangen-Servolenkung (EPS), optional: Variable Sportlenkung	
Gesamtübersetzung Lenkung	:1	15,1	15,1
Reifen vorne/hinten		225/50 R17 98W	225/50 R17 98W
Felgen vorne/hinten		7,5J x 17 LM	7,5J x 17 LM

			BMW 330i Touring	BMW 330i xDrive Touring
Getriebe				
Getriebeart			6-Gang Manuell (optional: 8-Gang Steptronic)	8-Gang Steptronic
Getriebeübersetzung	I	:1	3,683 (5,000)	5,000
	II	:1	2,062 (3,200)	3,200
	III	:1	1,313 (2,143)	2,143
	IV	:1	1,000 (1,720)	1,720
	V	:1	0,809 (1,314)	1,314
	VI	:1	0,677 (1,000)	1,000
	VII	:1	--- (0,822)	0,822
	VIII	:1	--- (0,640)	0,640
	R	:1	3,348 (3,456)	3,456
Hinterachsübersetzung		:1	3,909 (2,813)	2,813
Fahrleistungen				
Leistungsgewicht (DIN)		kg/kW	8,3 (8,5)	8,8
Literleistung		kW/l	92,6	92,6
Beschleunigung	0–100 km/h	s	6,0(5,9)	6,0
im 5. Gang	80–120 km/h	s	7,4 (–)	(–)
Höchstgeschwindigkeit		km/h	250 (250)	250
BMW EfficientDynamics				
BMW EfficientDynamics Maßnahmen serienmäßig			Bremsenergie-Rückgewinnung, elektromechanische Servolenkung, Auto Start Stop Funktion, Schaltpunktanzeige (Handschalter), ECO PRO Modus, intelligenter Leichtbau, bedarfsgerecht gesteuerte Nebenaggregate, kennfeldgeregelte Ölpumpe, Hinterachsgetriebe mit optimierten Warmlaufeigenschaften, Reifen mit reduziertem Rollwiderstand	
Verbrauch im EU-Zyklus[2]				
städtisch		l/100 km	8,7–8,3 (7,7–7,3)	8,3–7,8
außerstädtisch		l/100 km	5,6–5,3 (5,2–4,9)	5,5–5,2
insgesamt		l/100 km	6,7–6,4 (6,1–5,8)	6,5–6,2
CO_2		g/km	157–149 (143–135)	152–144
Emissionseinstufung			EU6	EU6
Versicherungseinstufung				
KH/VK/TK			n.b.	n.b.

Technische Daten gültig für ACEA Märkte/Zulassungsrelevante Daten teilweise nur für Deutschland (Gewichte)
Werte in Klammern gelten für Automatikgetriebe

[1] Öl-Wechselmenge
[2] Kraftstoffverbrauchs- und CO_2-Emissionswerte abhängig vom gewählten Reifenformat

BMW 340i Touring, BMW 340i xDrive Touring.

		BMW 340i Touring	BMW 340i xDrive Touring
Karosserie			
Anzahl Türen/Sitzplätze		5/5	5/5
Länge/Breite/Höhe (leer)	mm	4633/1811/1429	4633/1811/1434
Radstand	mm	2810	2810
Spurweite vorne/hinten	mm	1531/1572	1531/1570
Bodenfreiheit		140	145
Wendekreis	m	11,3	11,7
Tankinhalt	ca. l	60	60
Kühlsystem einschl. Heizung	l	n.b.	n.b.
Motoröl[1)]	l	6,5	6,5
Leergewicht nach DIN/EU	kg	1615/1690	1680/1755
Zuladung nach DIN	kg	560	550
Zul. Gesamtgewicht	kg	2175	2230
Zul. Achslasten vorne/hinten	kg	990/1250	1050/1250
Zul. Anhängelast (12 %) gebremst/ungebremst	kg	1800/750	1800/750
Zul. Dachlast/Zul. Stützlast	kg	75/75	75/75
Kofferraumvolumen	l	495–1500	495–1500
Luftwiderstand	c_X x A	0,32 x 2,20	0,32 x 2,20
Motor			
Bauart/Anz. Zylinder/Ventile		R/6/4	R/6/4
Motor-Technologie		BMW TwinPower Turbo Technologie: Turbolader, High Precision Direct Injection	
Hubraum effektiv	cm³	2998	2998
Hub/Bohrung	mm	94,6/82,0	94,6/82,0
Verdichtung	:1	11,0	11,0
Kraftstoff		min. ROZ 91	min. ROZ 91
Leistung	kW/PS	240/326	240/326
bei Drehzahl	min^{-1}	5500–6500	5500–6500
Drehmoment	Nm	450	450
bei Drehzahl	min^{-1}	1380–5000	1380–5000
Elektrik			
Batterie/Einbauort	Ah/–	90/Gepäckraum	90/Gepäckraum
Lichtmaschine	A/W	180/2520	180/2520
Fahrdynamik und Sicherheit			
Vorderradaufhängung		Doppelgelenk-Federbeinachse in Aluminium-Bauweise mit Vorlaufversatz, kleiner positiver Lenkrollradius, Querkraftausgleich, Bremsnickreduzierung	
Hinterradaufhängung		Fünf-Lenker-Achse in Stahlleichtbauweise	
Bremse vorne		Einkolben-Faustsattel-Scheibenbremsen belüftet	
Bremse hinten		Einkolben-Faustsattel-Scheibenbremsen belüftet	
Fahrstabilitätssysteme		Serienmäßig: DSC inkl. ABS und DTC (Dynamische Traktions Control), Kurvenbremshilfe CBC, Bremsassistent DBC, Trockenbremsfunktion, Fading-Ausgleich, Anfahrassistent; DSC mit Allradantrieb xDrive vernetzt (340i xDrive), optional: Dynamische Dämpfer Control, Drive Performance Control	
Sicherheitsausstattung		Serienmäßig: Airbags für Fahrer und Beifahrer, Seitenairbags für Fahrer und Beifahrer, Kopfairbags vorn und hinten, Dreipunkt-Automatikgurte für alle Sitzplätze, vorn mit Gurtstopper, Gurtstrammer und Gurtkraftbegrenzer, Crash-Sensoren, Reifen-Pannen-Anzeige	
Lenkung		Elektromechanische Zahnstangen-Servolenkung (EPS), optional: Variable Sportlenkung	
Gesamtübersetzung Lenkung	:1	15,1	15,1
Reifen vorne/hinten		225/50 R17 98W	225/50 R17 98W
Felgen vorne/hinten		7,5J x 17 LM	7,5J x 17 LM

			BMW 340i Touring	BMW 340i xDrive Touring
Getriebe				
Getriebeart			8-Gang Steptronic	
Getriebeübersetzung	I	:1	5,000	5,000
	II	:1	3,200	3,200
	III	:1	2,143	2,143
	IV	:1	1,720	1,720
	V	:1	1,314	1,314
	VI	:1	1,000	1,000
	VII	:1	0,822	0,822
	VIII	:1	0,640	0,640
	R	:1	3,456	3,456
Hinterachsübersetzung		:1	2,813	2,813
Fahrleistungen				
Leistungsgewicht (DIN)		kg/kW	6,7	7,0
Literleistung		kW/l	80,1	80,1
Beschleunigung	0–100 km/h	s	5,1	5,0
im 5. Gang	80–120 km/h	s	(–)	(–)
Höchstgeschwindigkeit		km/h	250	250
BMW EfficientDynamics				
BMW EfficientDynamics Maßnahmen serienmäßig			Bremsenergie-Rückgewinnung, elektromechanische Servolenkung, Auto Start Stop Funktion, Schaltpunktanzeige (Handschalter), ECO PRO Modus, intelligenter Leichtbau, bedarfsgerecht gesteuerte Nebenaggregate, kennfeldgeregelte Ölpumpe, Hinterachsgetriebe mit optimierten Warmlaufeigenschaften, Reifen mit reduziertem Rollwiderstand	
Verbrauch im EU-Zyklus[2]				
städtisch		l/100 km	9,3–9,0	10,1–9,6
außerstädtisch		l/100 km	5,7–5,5	6,1–5,8
insgesamt		l/100 km	7,0–6,8	7,6–7,2
CO_2		g/km	164–158	176–168
Emissionseinstufung			EU6	EU6
Versicherungseinstufung				
KH/VK/TK			n.b.	n.b.

Technische Daten gültig für ACEA Märkte/Zulassungsrelevante Daten teilweise nur für Deutschland (Gewichte)
Werte in Klammern gelten für Automatikgetriebe

[1] Öl-Wechselmenge
[2] Kraftstoffverbrauchs- und CO_2-Emissionswerte abhängig vom gewählten Reifenformat

BMW 316d Touring.

		BMW 316d Touring
Karosserie		
Anzahl Türen/Sitzplätze		5/5
Länge/Breite/Höhe (leer)	mm	4633/1811/1429
Radstand	mm	2810
Spurweite vorne/hinten	mm	1543/1583
Bodenfreiheit		140
Wendekreis	m	11,3
Tankinhalt	ca. l	57
Kühlsystem einschl. Heizung	l	n.b.
Motoröl[1)]	l	5,0
Leergewicht nach DIN/EU	kg	1495/1570 (1510/1585)
Zuladung nach DIN	kg	595
Zul. Gesamtgewicht	kg	2090 (2105)
Zul. Achslasten vorne/hinten	kg	925/1255
Zul. Anhängelast (12 %) gebremst/ungebremst	kg	1600/745
Zul. Dachlast/Zul. Stützlast	kg	75/75
Kofferraumvolumen	l	495–1500
Luftwiderstand	c_X x A	0,29 x 2,20
Motor		
Bauart/Anz. Zylinder/Ventile		R/4/4
Motor-Technologie		BMW TwinPower Turbo Technologie: Turbolader mit variabler Einlassgeometrie, Common-Rail-Direkteinspritzung
Hubraum effektiv	cm³	1995
Hub/Bohrung	mm	90,0/84,0
Verdichtung	:1	16,5
Kraftstoff		Diesel
Leistung	kW/PS	85/116
bei Drehzahl	min^{-1}	4000
Drehmoment	Nm	270
bei Drehzahl	min^{-1}	1250–2750
Elektrik		
Batterie/Einbauort	Ah/–	90/Gepäckraum
Lichtmaschine	A/W	150/2100
Fahrdynamik und Sicherheit		
Vorderradaufhängung		Doppelgelenk-Federbeinachse in Aluminium-Bauweise mit Vorlaufversatz, kleiner positiver Lenkrollradius, Querkraftausgleich, Bremsnickreduzierung
Hinterradaufhängung		Fünf-Lenker-Achse in Stahlleichtbauweise
Bremse vorne		Einkolben-Faustsattel-Scheibenbremsen belüftet
Bremse hinten		Einkolben-Faustsattel-Scheibenbremsen belüftet
Fahrstabilitätssysteme		Serienmäßig: DSC inkl. ABS und DTC (Dynamische Traktions Control), Kurvenbremshilfe CBC, Bremsassistent DBC, Trockenbremsfunktion, Fading-Ausgleich, Anfahrassistent optional: Dynamische Dämpfer Control, Drive Performance Control
Sicherheitsausstattung		Serienmäßig: Airbags für Fahrer und Beifahrer, Seitenairbags für Fahrer und Beifahrer, Kopfairbags vorn und hinten, Dreipunkt-Automatikgurte für alle Sitzplätze, vorn mit Gurtstopper, Gurtstrammer und Gurtkraftbegrenzer, crashaktive Kopfstützen vorn, Crash-Sensoren, Reifen-Pannen-Anzeige
Lenkung		Elektromechanische Zahnstangen-Servolenkung (EPS), optional: Variable Sportlenkung
Gesamtübersetzung Lenkung	:1	15,1
Reifen vorne/hinten		205/60 R16 92H
Felgen vorne/hinten		7,0J x 16

			BMW 316d Touring
Getriebe			
Getriebeart			6-Gang Manuell (optional: 8-Gang Steptronic)
Getriebeübersetzung	I	:1	4,002 (5,000)
	II	:1	2,130 (3,200)
	III	:1	1,396 (2,143)
	IV	:1	1,000 (1,720)
	V	:1	0,781 (1,314)
	VI	:1	0,668 (1,000)
	VII	:1	--- (0,822)
	VIII	:1	--- (0,640)
	R	:1	3,647 (3,456)
Hinterachsübersetzung		:1	3,077 (2,813)
Fahrleistungen			
Leistungsgewicht (DIN)		kg/kW	17,6 (17,8)
Literleistung		kW/l	42,6
Beschleunigung	0–100 km/h	s	11,2 (11,1)
Im 5. Gang	80–120 km/h	s	12,8 (–)
Höchstgeschwindigkeit		km/h	200 (198)
BMW EfficientDynamics			
BMW EfficientDynamics Maßnahmen serienmäßig			Bremsenergie-Rückgewinnung, elektromechanische Servolenkung, Auto Start Stop Funktion, Schaltpunktanzeige (Handschalter), ECO PRO Modus, intelligenter Leichtbau, bedarfsgerecht gesteuerte Nebenaggregate, kennfeldgeregelte Ölpumpe, Hinterachsgetriebe mit optimierten Warmlaufeigenschaften, Reifen mit reduziertem Rollwiderstand
Verbrauch im EU-Zyklus[2]			
städtisch		l/100 km	5,5–4,9 (5,5–5,0)
außerstädtisch		l/100 km	4,0–3,7 (4,0–3,6)
insgesamt		l/100 km	4,6–4,1 (4,6–4,1)
CO_2		g/km	120–109 (120–109)
Emissionseinstufung			EU6
Versicherungseinstufung			
KH/VK/TK			n.b.

Technische Daten gültig für ACEA Märkte/Zulassungsrelevante Daten teilweise nur für Deutschland (Gewichte)
Werte in Klammern gelten für Automatikgetriebe

[1] Öl-Wechselmenge
[2] Kraftstoffverbrauchs- und CO_2-Emissionswerte abhängig vom gewählten Reifenformat

BMW 318d Touring, BMW 318d xDrive Touring.

		BMW 318d Touring	BMW 318d xDrive Touring
Karosserie			
Anzahl Türen/Sitzplätze		5/5	5/5
Länge/Breite/Höhe (leer)	mm	4633/1811/1429	4633/1811/1434
Radstand	mm	2810	2810
Spurweite vorne/hinten	mm	1543/1583	1542/1582
Bodenfreiheit		140	145
Wendekreis	m	11,3	11,7
Tankinhalt	ca. l	57	57
Kühlsystem einschl. Heizung	l	n.b.	n.b.
Motoröl[1)]	l	5,0	5,0
Leergewicht nach DIN/EU	kg	1500/1575 (1520/1595)	1570/1645
Zuladung nach DIN	kg	595	575
Zul. Gesamtgewicht	kg	2140 (2160)	2145
Zul. Achslasten vorne/hinten	kg	920/1260	975/1250
Zul. Anhängelast (12 %) gebremst/ungebremst	kg	1600 (1800)/745	1600/750
Zul. Dachlast/Zul. Stützlast	kg	75/75	75/75
Kofferraumvolumen	l	495–1500	495–1500
Luftwiderstand	c_X x A	0,29 x 2,20	0,30 x 2,20
Motor			
Bauart/Anz. Zylinder/Ventile		R/4/4	R/4/4
Motor-Technologie		BMW TwinPower Turbo Technologie: Turbolader mit variabler Einlassgeometrie, Common-Rail-Direkteinspritzung	
Hubraum effektiv	cm³	1995	1995
Hub/Bohrung	mm	90,0/84,0	90,0/84,0
Verdichtung	:1	16,5	16,5
Kraftstoff		Diesel	Diesel
Leistung	kW/PS	110/150	110/150
bei Drehzahl	min^{-1}	4000	4000
Drehmoment	Nm	320	320
bei Drehzahl	min^{-1}	1500–3000	1500–3000
Elektrik			
Batterie/Einbauort	Ah/–	90/Gepäckraum	90/Gepäckraum
Lichtmaschine	A/W	150/2100	150/2100
Fahrdynamik und Sicherheit			
Vorderradaufhängung		Doppelgelenk-Federbeinachse in Aluminium-Bauweise mit Vorlaufversatz, kleiner positiver Lenkrollradius, Querkraftausgleich, Bremsnickreduzierung	
Hinterradaufhängung		Fünf-Lenker-Achse in Stahlleichtbauweise	
Bremse vorne		Einkolben-Faustsattel-Scheibenbremsen belüftet	
Bremse hinten		Einkolben-Faustsattel-Scheibenbremsen belüftet	
Fahrstabilitätssysteme		Serienmäßig: DSC inkl. ABS und DTC (Dynamische Traktions Control), Kurvenbremshilfe CBC, Bremsassistent DBC, Trockenbremsfunktion, Fading-Ausgleich, Anfahrassistent; DSC mit Allradantrieb xDrive vernetzt (318d xDrive), optional: Dynamische Dämpfer Control, Drive Performance Control	
Sicherheitsausstattung		Serienmäßig: Airbags für Fahrer und Beifahrer, Seitenairbags für Fahrer und Beifahrer, Kopfairbags vorn und hinten, Dreipunkt-Automatikgurte für alle Sitzplätze, vorn mit Gurtstopper, Gurtstrammer und Gurtkraftbegrenzer, Crash-Sensoren, Reifen-Pannen-Anzeige	
Lenkung		Elektromechanische Zahnstangen-Servolenkung (EPS), optional: Variable Sportlenkung	
Gesamtübersetzung Lenkung	:1	15,1	15,2
Reifen vorne/hinten		205/60 R16 92W	205/60 R16 92V
Felgen vorne/hinten		7,0J x 16	7,0J x 16

			BMW 318d Touring	BMW 318d xDrive Touring
Getriebe				
Getriebeart			6-Gang Manuell (optional: 8-Gang Steptronic)	6-Gang Manuell
Getriebeübersetzung	I	:1	4,002 (5,000)	4,110
	II	:1	2,130 (3,200)	2,248
	III	:1	1,396 (2,143)	1,403
	IV	:1	1,000 (1,720)	1,000
	V	:1	0,781 (1,314)	0,802
	VI	:1	0,668 (1,000)	0,659
	VII	:1	--- (0,822)	---
	VIII	:1	--- (0,640)	---
	R	:1	3,647 (3,456)	3,727
Hinterachsübersetzung		:1	3,231 (2,813)	3,231
Fahrleistungen				
Leistungsgewicht (DIN)		kg/kW	13,6 (13,8)	14,3
Literleistung		kW/l	55,1	55,1
Beschleunigung	0–100 km/h	s	8,9 (8,8)	9,2
im 5. Gang	80–120 km/h	s	10,3 (–)	10,6
Höchstgeschwindigkeit		km/h	210 (210)	206
BMW EfficientDynamics				
BMW EfficientDynamics Maßnahmen serienmäßig			Bremsenergie-Rückgewinnung, elektromechanische Servolenkung, Auto Start Stop Funktion, Schaltpunktanzeige (Handschalter), ECO PRO Modus, intelligenter Leichtbau, bedarfsgerecht gesteuerte Nebenaggregate, kennfeldgeregelte Ölpumpe, Hinterachsgetriebe mit optimierten Warmlaufeigenschaften, Reifen mit reduziertem Rollwiderstand	
Verbrauch im EU-Zyklus[2]				
städtisch		l/100 km	5,6–5,2 (5,4–4,9)	6,2–5,7
außerstädtisch		l/100 km	4,0–3,8 (4,0–3,7)	4,4–4,1
insgesamt		l/100 km	4,6–4,3 (4,5–4,1)	5,1–4,7
CO_2		g/km	122–112 (119–109)	133–123
Emissionseinstufung			EU6	EU6
Versicherungseinstufung				
KH/VK/TK			n.b.	n.b.

Technische Daten gültig für ACEA Märkte/Zulassungsrelevante Daten teilweise nur für Deutschland (Gewichte)
Werte in Klammern gelten für Automatikgetriebe

[1] Öl-Wechselmenge
[2] Kraftstoffverbrauchs- und CO_2-Emissionswerte abhängig vom gewählten Reifenformat

BMW 320d Touring, BMW 320d EfficientDynamics Edition Touring, BMW 320d xDrive Touring.

		BMW 320d Touring	BMW 320d EfficientDynamics Edition Touring	BMW 320d xDrive Touring
Karosserie				
Anzahl Türen/Sitzplätze		5/5	5/5	5/5
Länge/Breite/Höhe (leer)	mm	4633/1811/1429	4633/1811/1416	4633/1811/1434
Radstand	mm	2810	2810	2810
Spurweite vorne/hinten	mm	1543/1583	1543/1586	1542/1582
Bodenfreiheit		140	127	145
Wendekreis	m	11,3	11,3	11,7
Tankinhalt	ca. l	57	57	57
Kühlsystem einschl. Heizung	l	n.b.	n.b.	n.b.
Motoröl[1)]	l	5,0	5,0	5,0
Leergewicht nach DIN/EU	kg	1510/1585 (1530/1605)	1500/1575 (1510/1585)	1580/1655 (1605/1680)
Zuladung nach DIN	kg	595	550	575
Zul. Gesamtgewicht	kg	2105 (2125)	2050 (2060)	2155 (2180)
Zul. Achslasten vorne/hinten	kg	930/1260	920/1225	990/1260
Zul. Anhängelast (12 %) gebremst/ungebremst	kg	1600/745 (1800/745)	n.b./n.b. (1800/745)	1600/750 (1800/750)
Zul. Dachlast/Zul. Stützlast	kg	75/75	75/0 (75/75)	75/75
Kofferraumvolumen	l	495–1500	495–1500	495–1500
Luftwiderstand	c_X x A	0,29 x 2,20	0,28 x 2,20	0,30 x 2,20
Motor				
Bauart/Anz. Zylinder/Ventile		R/4/4	R/4/4	R/4/4
Motor-Technologie		BMW TwinPower Turbo Technologie: Turbolader mit variabler Einlassgeometrie, Common-Rail-Direkteinspritzung		
Hubraum effektiv	cm³	1995	1995	1995
Hub/Bohrung	mm	90,0/84,0	90,0/84,0	90,0/84,0
Verdichtung	:1	16,5	16,5	16,5
Kraftstoff		Diesel	Diesel	Diesel
Leistung	kW/PS	140/190	120/163	140/190
bei Drehzahl	min^{-1}	4000	4000	4000
Drehmoment	Nm	400	400	400
bei Drehzahl	min^{-1}	1750–2500	1750–2250	1750–2500
Elektrik				
Batterie/Einbauort	Ah/–	90/Gepäckraum	90/Gepäckraum	90/Gepäckraum
Lichtmaschine	A/W	150/2100	150/2100	150/2100
Fahrdynamik und Sicherheit				
Vorderradaufhängung		Doppelgelenk-Federbeinachse in Aluminium-Bauweise mit Vorlaufversatz, kleiner positiver Lenkrollradius, Querkraftausgleich, Bremsnickreduzierung		
Hinterradaufhängung		Fünf-Lenker-Achse in Stahlleichtbauweise		
Bremse vorne		Einkolben-Faustsattel-Scheibenbremsen belüftet		
Bremse hinten		Einkolben-Faustsattel-Scheibenbremsen belüftet		
Fahrstabilitätssysteme		Serienmäßig: DSC inkl. ABS und DTC (Dynamische Traktions Control), Kurvenbremshilfe CBC, Bremsassistent DBC, Trockenbremsfunktion, Fading-Ausgleich, Anfahrassistent; DSC mit Allradantrieb xDrive vernetzt (320d xDrive), optional: Dynamische Dämpfer Control, Drive Performance Control		
Sicherheitsausstattung		Serienmäßig: Airbags für Fahrer und Beifahrer, Seitenairbags für Fahrer und Beifahrer, Kopfairbags vorn und hinten, Dreipunkt-Automatikgurte für alle Sitzplätze, vorn mit Gurtstopper, Gurtstrammer und Gurtkraftbegrenzer, crashaktive Kopfstützen vorn, Crash-Sensoren, Reifen-Pannen-Anzeige		
Lenkung		Elektromechanische Zahnstangen-Servolenkung (EPS), optional: Variable Sportlenkung		
Gesamtübersetzung Lenkung	:1	15,1	15,1	15,2
Reifen vorne/hinten		205/60 R16 92W	205/60 R16 92W	205/60 R16 92W
Felgen vorne/hinten		7,0J x 16 LM	7,0J x 16	7,0J x 16 LM

			BMW 320d Touring	BMW 320d EfficientDynamics Edition Touring	BMW 320d xDrive Touring
Getriebe					
Getriebeart			6-Gang Manuell (optional: 8-Gang Steptronic)		
Getriebeübersetzung	I	:1	4,110 (5,000)	4,110 (5,000)	4,110 (5,000)
	II	:1	2,248 (3,200)	2,248 (3,200)	2,248 (3,200)
	III	:1	1,403 (2,143)	1,403 (2,143)	1,403 (2,143)
	IV	:1	1,000 (1,720)	1,000 (1,720)	1,000 (1,720)
	V	:1	0,802 (1,314)	0,802 (1,314)	0,802 (1,314)
	VI	:1	0,659 (1,000)	0,659 (1,000)	0,659 (1,000)
	VII	:1	--- (0,822)	--- (0,822)	--- (0,822)
	VIII	:1	--- (0,640)	--- (0,640)	--- (0,640)
	R	:1	3,727 (3,456)	3,727 (3,456)	3,727 (3,456)
Hinterachsübersetzung		:1	3,154 (2,813)	2,929 (2,813)	3,154 (2,813)
Fahrleistungen					
Leistungsgewicht (DIN)		kg/kW	10,8 (10,9)	10,7 (10,8)	11,3 (11,5)
Literleistung		kW/l	70,2	70,2	70,2
Beschleunigung	0–100 km/h	s	7,6 (7,4)	8,2 (8,1)	7,6 (7,6)
im 5. Gang	80–120 km/h	s	7,9 (–)	9,4 (–)	8,6 (--)
Höchstgeschwindigkeit		km/h	230 (226)	222 (222)	228 (222)
BMW EfficientDynamics					
BMW EfficientDynamics Maßnahmen serienmäßig			Bremsenergie-Rückgewinnung, elektromechanische Servolenkung, Auto Start Stop Funktion, Schaltpunktanzeige (Handschalter), ECO PRO Modus, intelligenter Leichtbau, bedarfsgerecht gesteuerte Nebenaggregate, kennfeldgeregelte Ölpumpe, Hinterachsgetriebe mit optimierten Warmlaufeigenschaften, Reifen mit reduziertem Rollwiderstand		
Verbrauch im EU-Zyklus[2]					
städtisch		l/100 km	5,7–5,2 (5,4–4,9)	5,5–5,0 (5,3–4,8)	6,1–5,7 (5,8–5,4)
außerstädtisch		l/100 km	4,1–3,8 (4,0–3,7)	3,9–3,6 (3,9–3,5)	4,4–4,1 (4,4–4,0)
insgesamt		l/100 km	4,7–4,3 (4,5–4,1)	4,5–4,1 (4,4–4,0)	5,0–4,7 (4,9–4,5)
CO_2		g/km	123–113 (119–109)	118–107 (116–104)	133–123 (129–119)
Emissionseinstufung			EU6	EU6	EU6
Versicherungseinstufung					
KH/VK/TK			n.b.	n.b.	n.b.

Technische Daten gültig für ACEA Märkte/Zulassungsrelevante Daten teilweise nur für Deutschland (Gewichte)
Werte in Klammern gelten für Automatikgetriebe

[1] Öl-Wechselmenge
[2] Kraftstoffverbrauchs- und CO_2-Emissionswerte abhängig vom gewählten Reifenformat

BMW 325d Touring, BMW 330d Touring, BMW 330d xDrive Touring.

		BMW 325d Touring	BMW 330d Touring	BMW 330d xDrive Touring
Karosserie				
Anzahl Türen/Sitzplätze		5/5	5/5	5/5
Länge/Breite/Höhe (leer)	mm	4633/1811/1429	4633/1811/1429	4633/1811/1434
Radstand	mm	2810	2810	2810
Spurweite vorne/hinten	mm	1531/1572	1531/1572	1531/1570
Bodenfreiheit		140	140	145
Wendekreis	m	11,3	11,3	11,7
Tankinhalt	ca. l	57	57	57
Kühlsystem einschl. Heizung	l	n.b.	n.b.	n.b.
Motoröl[1)]	l	5,2	6,5	6,5
Leergewicht nach DIN/EU	kg	1540/1615 (1560/1635)	1610/1685	1680/1755
Zuladung nach DIN	kg	560	550	550
Zul. Gesamtgewicht	kg	2100 (2120)	2160	2230
Zul. Achslasten vorne/hinten	kg	950/1245	1000/1245	1050/1255
Zul. Anhängelast (12 %) gebremst/ungebremst	kg	1800/750	1800/750	1800/750
Zul. Dachlast/Zul. Stützlast	kg	75/75	75/75	75/75
Kofferraumvolumen	l	495–1500	495–1500	495–1500
Luftwiderstand	c_X x A	0,31 x 2,20	0,31 x 2,20	0,32 x 2,20
Motor				
Bauart/Anz. Zylinder/Ventile		R/4/4	R/6/4	R/6/4
Motor-Technologie		BMW TwinPower Turbo Technologie: Turbolader mit variabler Einlassgeometrie, Common-Rail-Direkteinspritzung		
Hubraum effektiv	cm³	1995	2993	2993
Hub/Bohrung	mm	90,0/84,0	90,0/84,0	90,0/84,0
Verdichtung	:1	16,5	16,5	16,5
Kraftstoff		Diesel	Diesel	Diesel
Leistung	kW/PS	160/218	190/258	190/258
bei Drehzahl	min^{-1}	4400	4000	4000
Drehmoment	Nm	450	560	560
bei Drehzahl	min^{-1}	1500–2500	1500–3000	1500–3000
Elektrik				
Batterie/Einbauort	Ah/–	90/Gepäckraum	90/Gepäckraum	90/Gepäckraum
Lichtmaschine	A/W	175/2450	180/2520	180/2520
Fahrdynamik und Sicherheit				
Vorderradaufhängung		Doppelgelenk-Federbeinachse in Aluminium-Bauweise mit Vorlaufversatz, kleiner positiver Lenkrollradius, Querkraftausgleich, Bremsnickreduzierung		
Hinterradaufhängung		Fünf-Lenker-Achse in Stahlleichtbauweise		
Bremse vorne		Einkolben-Faustsattel-Scheibenbremsen belüftet		
Bremse hinten		Einkolben-Faustsattel-Scheibenbremsen belüftet		
Fahrstabilitätssysteme		Serienmäßig: DSC inkl. ABS und DTC (Dynamische Traktions Control), Kurvenbremshilfe CBC, Bremsassistent DBC, Trockenbremsfunktion, Fading-Ausgleich, Anfahrassistent; DSC mit Allradantrieb xDrive vernetzt (330d xDrive), optional: Dynamische Dämpfer Control, Drive Performance Control		
Sicherheitsausstattung		Serienmäßig: Airbags für Fahrer und Beifahrer, Seitenairbags für Fahrer und Beifahrer, Kopfairbags vorn und hinten, Dreipunkt-Automatikgurte für alle Sitzplätze, vorn mit Gurtstopper, Gurtstrammer und Gurtkraftbegrenzer, crashaktive Kopfstützen vorn, Crash-Sensoren, Reifen-Pannen-Anzeige		
Lenkung		Elektromechanische Zahnstangen-Servolenkung (EPS), optional: Variable Sportlenkung		
Gesamtübersetzung Lenkung	:1	15,1	15,1	15,2
Reifen vorne/hinten		225/50 R17 98W	225/50 R17 98W	225/50 R17 98W
Felgen vorne/hinten		7,5J x 17 LM	7,5J x 17 LM	7,5J x 17 LM

			BMW 325d Touring	BMW 330d Touring	BMW 330d xDrive Touring
Getriebe					
Getriebeart			6-Gang Manuell (optional: 8-Gang Steptronic)	8-Gang Steptronic	8-Gang Steptronic
Getriebeübersetzung	I	:1	4,110 (4,714)	4,714	4,714
	II	:1	2,248 (3,143)	3,143	3,143
	III	:1	1,403 (2,106)	2,106	2,106
	IV	:1	1,000 (1,667)	1,667	1,667
	V	:1	0,802 (1,285)	1,285	1,285
	VI	:1	0,659 (1,000)	1,000	1,000
	VII	:1	--- (0,839)	0,839	0,839
	VIII	:1	--- (0,667)	0,667	0,667
	R	:1	3,727 (3,295)	3,317	3,317
Hinterachsübersetzung		:1	3,462 (2,813)	2,563	2,563
Fahrleistungen					
Leistungsgewicht (DIN)		kg/kW	9,6 (9,8)	8,5	8,8
Literleistung		kW/l	80,2	63,5	63,5
Beschleunigung	0–100 km/h	s	6,9 (6,7)	5,6	5,4
im 5. Gang	80–120 km/h	s	7,2 (–)	(–)	(–)
Höchstgeschwindigkeit		km/h	238 (238)	250	250
BMW EfficientDynamics					
BMW EfficientDynamics Maßnahmen serienmäßig			Bremsenergie-Rückgewinnung, elektromechanische Servolenkung, Auto Start Stop Funktion, Schaltpunktanzeige (Handschalter), ECO PRO Modus, intelligenter Leichtbau, bedarfsgerecht gesteuerte Nebenaggregate, kennfeldgeregelte Ölpumpe, Hinterachsgetriebe mit optimierten Warmlaufeigenschaften, Reifen mit reduziertem Rollwiderstand		
Verbrauch im EU-Zyklus[2]					
städtisch		l/100 km	6,4–6,3 (6,0–5,9)	6,1–5,9	6,4–6,2
außerstädtisch		l/100 km	4,5–4,4 (4,3–4,3)	4,8–4.7	5,0–4,9
insgesamt		l/100 km	5,2–5,1 (4,9–4,8)	5,3–5,1	5,5–5,4
CO_2		g/km	137–134 (130–127)	138–135	145–142
Emissionseinstufung			EU6	EU6	EU6
Versicherungseinstufung					
KH/VK/TK			n.b.	n.b.	n.b.

Technische Daten gültig für ACEA Märkte/Zulassungsrelevante Daten teilweise nur für Deutschland (Gewichte)

[1] Öl-Wechselmenge
[2] Kraftstoffverbrauchs- und CO_2-Emissionswerte abhängig vom gewählten Reifenformat

BMW 335d Touring.

		BMW 335d xDrive Touring
Karosserie		
Anzahl Türen/Sitzplätze		5/5
Länge/Breite/Höhe (leer)	mm	4633/1811/1434
Radstand	mm	2810
Spurweite vorne/hinten	mm	1531/1570
Bodenfreiheit		145
Wendekreis	m	11,7
Tankinhalt	ca. l	57
Kühlsystem einschl. Heizung	l	n.b.
Motoröl[1)]	l	6,5
Leergewicht nach DIN/EU	kg	1695/1770
Zuladung nach DIN	kg	550
Zul. Gesamtgewicht	kg	2245
Zul. Achslasten vorne/hinten	kg	1060/1260
Zul. Anhängelast (12 %) gebremst/ungebremst	kg	1800/750
Zul. Dachlast/Zul. Stützlast	kg	75/75
Kofferraumvolumen	l	495–1500
Luftwiderstand	c_X x A	0,32 x 2,20
Motor		
Bauart/Anz. Zylinder/Ventile		R/6/4
Motor-Technologie		BMW TwinPower Turbo Technologie: Turbolader mit variabler Einlassgeometrie, Common-Rail-Direkteinspritzung
Hubraum effektiv	cm³	2993
Hub/Bohrung	mm	90,0/84,0
Verdichtung	:1	16,5
Kraftstoff		Diesel
Leistung	kW/PS	230/313
bei Drehzahl	min^{-1}	4400
Drehmoment	Nm	630
bei Drehzahl	min^{-1}	1500–2500
Elektrik		
Batterie/Einbauort	Ah/–	90/Gepäckraum
Lichtmaschine	A/W	180/2520
Fahrdynamik und Sicherheit		
Vorderradaufhängung		Doppelgelenk-Federbeinachse in Aluminium-Bauweise mit Vorlaufversatz, kleiner positiver Lenkrollradius, Querkraftausgleich, Bremsnickreduzierung
Hinterradaufhängung		Fünf-Lenker-Achse in Stahlleichtbauweise
Bremse vorne		Einkolben-Faustsattel-Scheibenbremsen belüftet
Bremse hinten		Einkolben-Faustsattel-Scheibenbremsen belüftet
Fahrstabilitätssysteme		Serienmäßig: DSC inkl. ABS und DTC (Dynamische Traktions Control), Kurvenbremshilfe CBC, Bremsassistent DBC, Trockenbremsfunktion, Fading-Ausgleich, Anfahrassistent; DSC mit Allradantrieb xDrive vernetzt optional: Dynamische Dämpfer Control, Drive Performance Control
Sicherheitsausstattung		Serienmäßig: Airbags für Fahrer und Beifahrer, Seitenairbags für Fahrer und Beifahrer, Kopfairbags vorn und hinten, Dreipunkt-Automatikgurte für alle Sitzplätze, vorn mit Gurtstopper, Gurtstrammer und Gurtkraftbegrenzer, crashaktive Kopfstützen vorn, Crash-Sensoren, Reifen-Pannen-Anzeige
Lenkung		Elektromechanische Zahnstangen-Servolenkung (EPS), optional: Variable Sportlenkung
Gesamtübersetzung Lenkung	:1	15,2
Reifen vorne/hinten		225/50 R17 98W
Felgen vorne/hinten		7,5J x 17 LM

			BMW 335d xDrive Touring
Getriebe			
Getriebeart			8-Gang Steptronic
Getriebeübersetzung	I	:1	4,714
	II	:1	3,143
	III	:1	2,106
	IV	:1	1,667
	V	:1	1,285
	VI	:1	1,000
	VII	:1	0,839
	VIII	:1	0,667
	R	:1	3,317
Hinterachsübersetzung		:1	2,563
Fahrleistungen			
Leistungsgewicht (DIN)		kg/kW	7,4
Literleistung		kW/l	76,8
Beschleunigung	0–100 km/h	s	4,9
Im 5. Gang	80–120 km/h	s	(--)
Höchstgeschwindigkeit		km/h	250
BMW EfficientDynamics			
BMW EfficientDynamics Maßnahmen serienmäßig			Bremsenergie-Rückgewinnung, elektromechanische Servolenkung, Auto Start Stop Funktion, ECO PRO Modus, intelligenter Leichtbau, bedarfsgerecht gesteuerte Nebenaggregate, kennfeldgeregelte Ölpumpe, Hinterachsgetriebe mit optimierten Warmlaufeigenschaften, Reifen mit reduziertem Rollwiderstand
Verbrauch im EU-Zyklus[2]			
städtisch		l/100 km	6,8–6,7
außerstädtisch		l/100 km	5,2–5,1
insgesamt		l/100 km	5,7–5,6
CO_2		g/km	151–148
Emissionseinstufung			EU6
Versicherungseinstufung			
KH/VK/TK			n.b.

Technische Daten gültig für ACEA Märkte/Zulassungsrelevante Daten teilweise nur für Deutschland (Gewichte)

[1] Öl-Wechselmenge
[2] Kraftstoffverbrauchs- und CO_2-Emissionswerte abhängig vom gewählten Reifenformat

8. Leistungs- und Drehmomentdiagramme. BMW 318i.

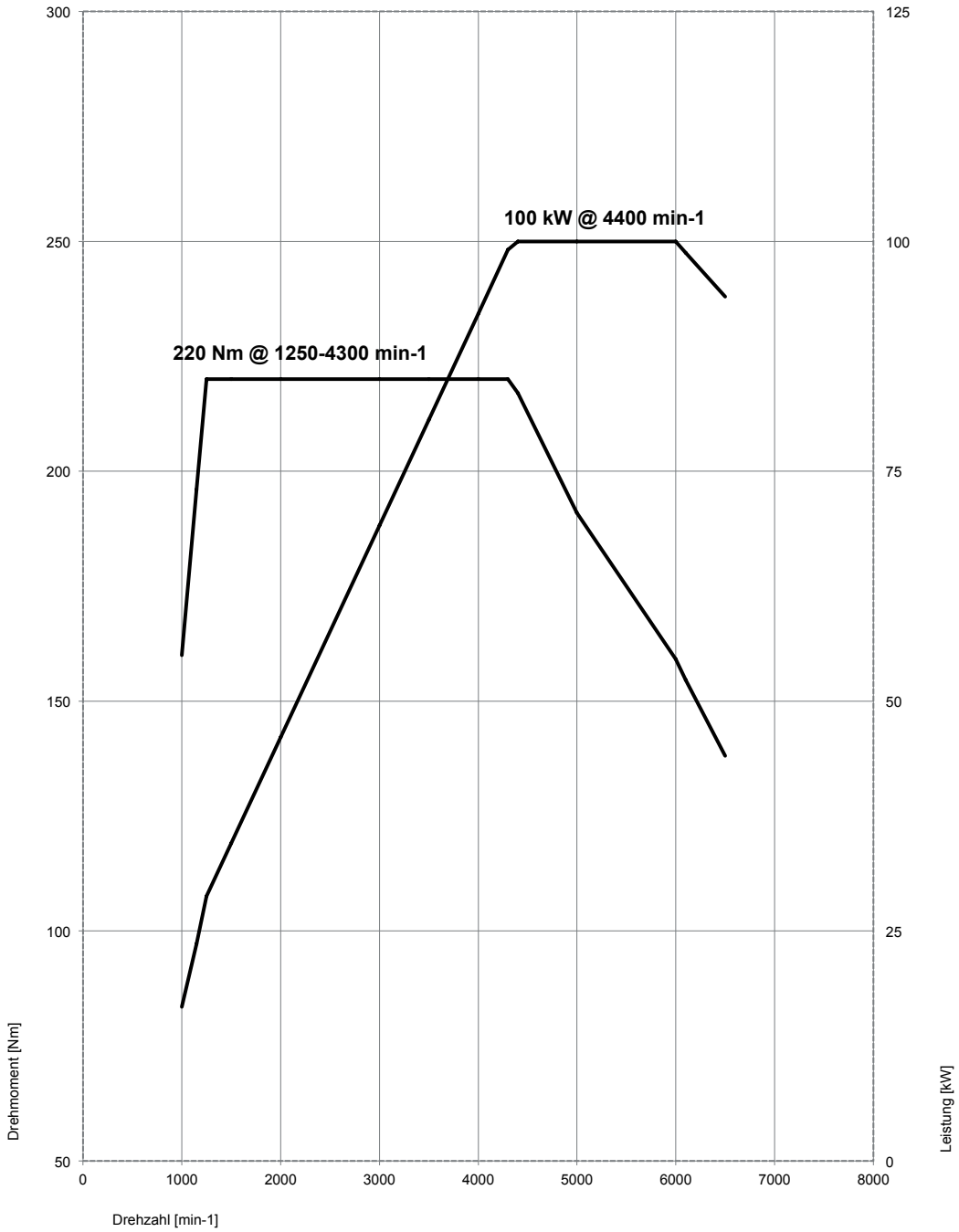

BMW 320i 6-Gang Handschaltgetriebe.

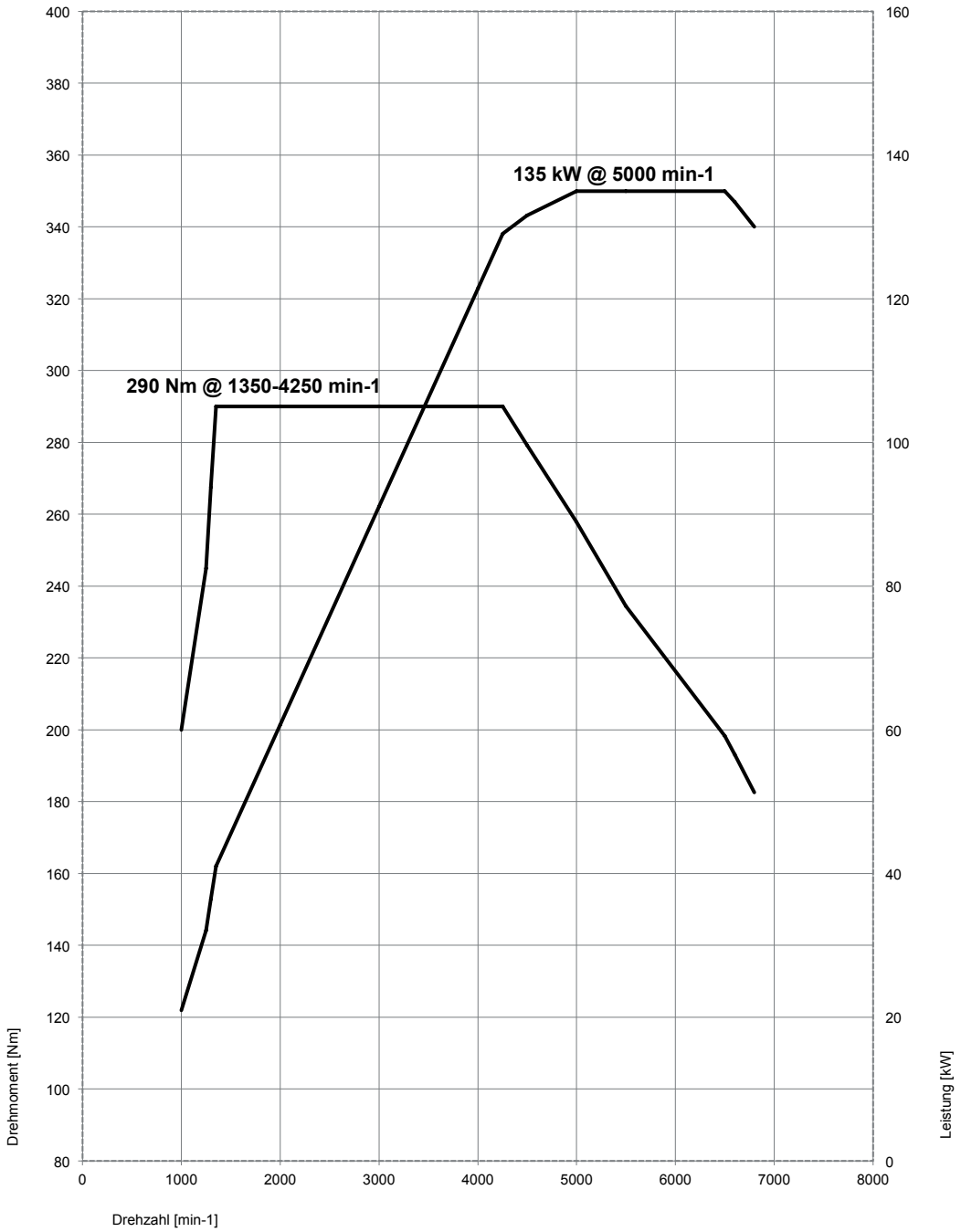

BMW 320i 8-Gang Steptronic Getriebe.
BMW 320i xDrive 6-Gang Handschaltgetriebe.

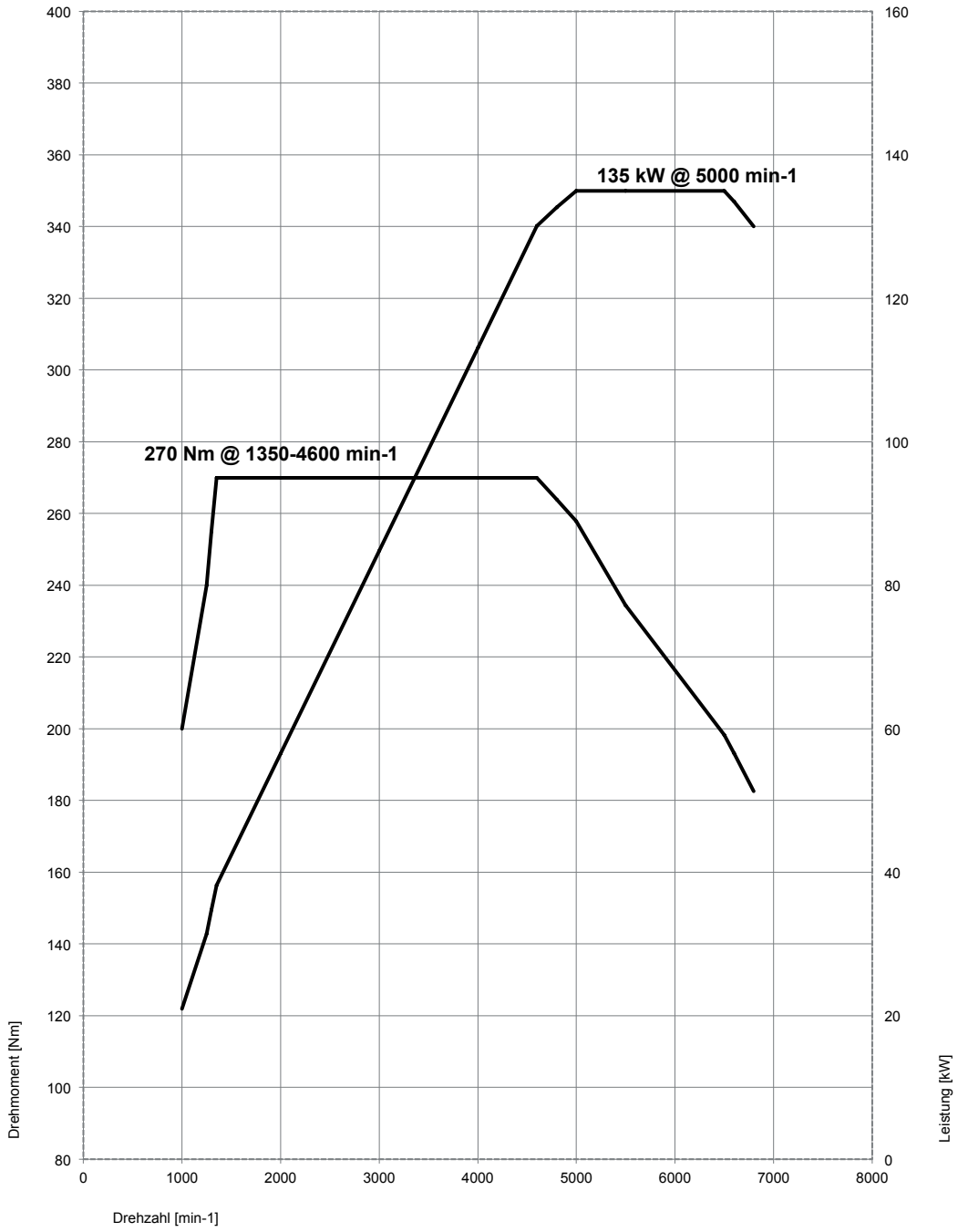

BMW 330i.

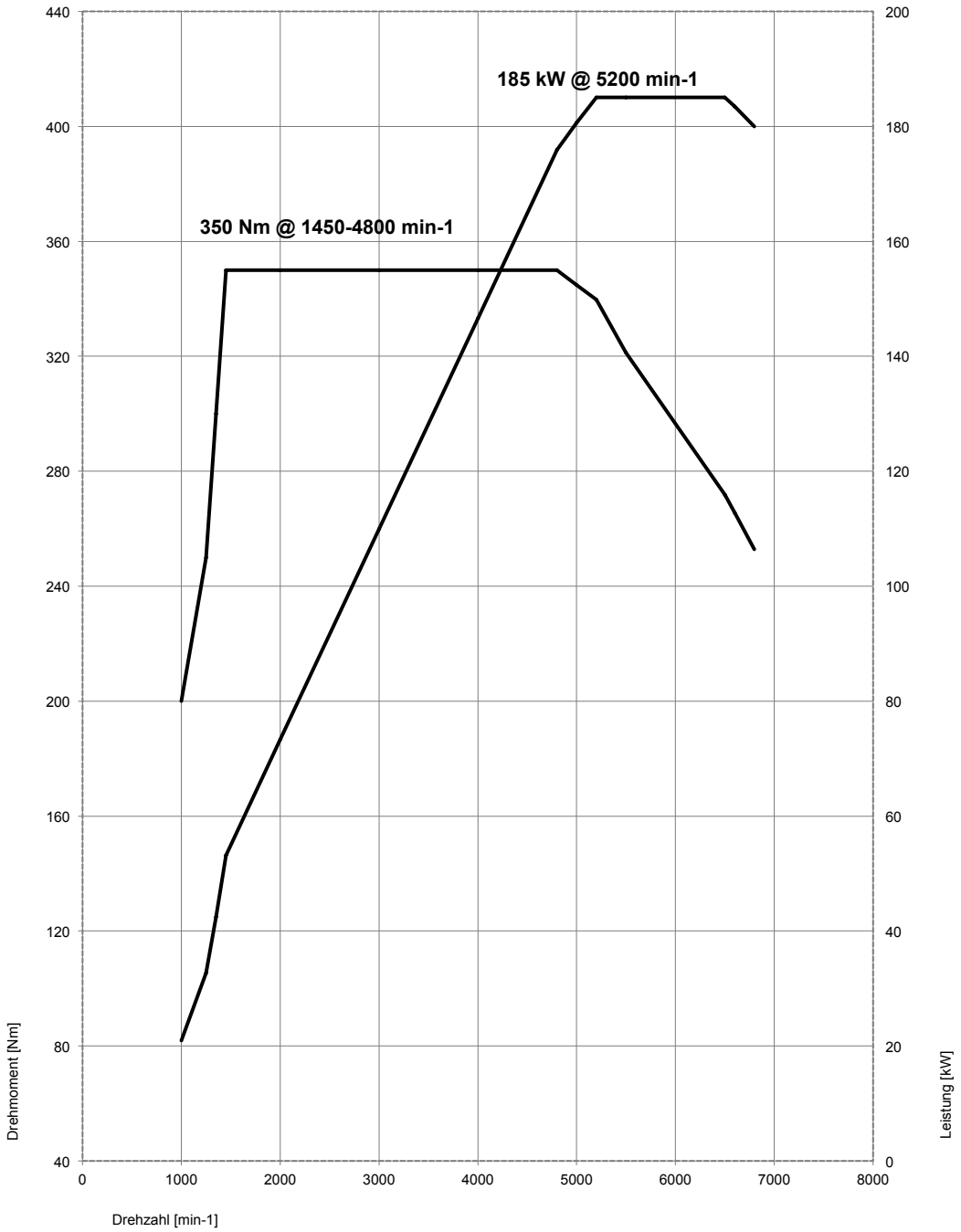
185 kW @ 5200 min-1
350 Nm @ 1450-4800 min-1
Drehmoment [Nm]
Leistung [kW]
Drehzahl [min-1]
440
400
360
320
280
240
200
160
120
80
40
200
180
160
140
120
100
80
60
40
20
0
0
1000
2000
3000
4000
5000
6000
7000
8000

BMW 340i.

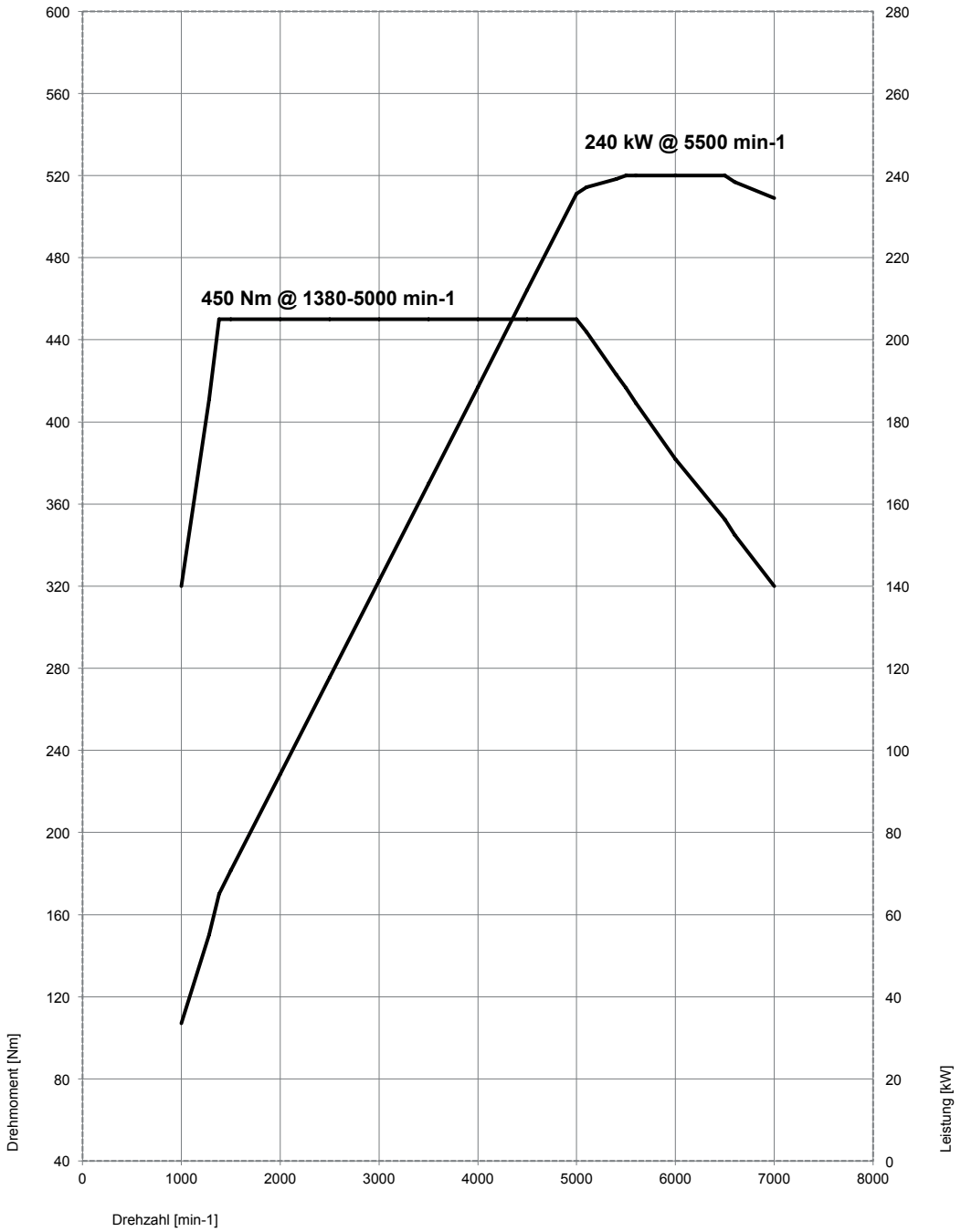
240 kW @ 5500 min-1
450 Nm @ 1380-5000 min-1
Drehmoment [Nm]
Leistung [kW]
Drehzahl [min-1]
600
560
520
480
440
400
360
320
280
240
200
160
120
80
40
280
260
240
220
200
180
160
140
120
100
80
60
40
20
0
0
1000
2000
3000
4000
5000
6000
7000
8000

BMW 316d.

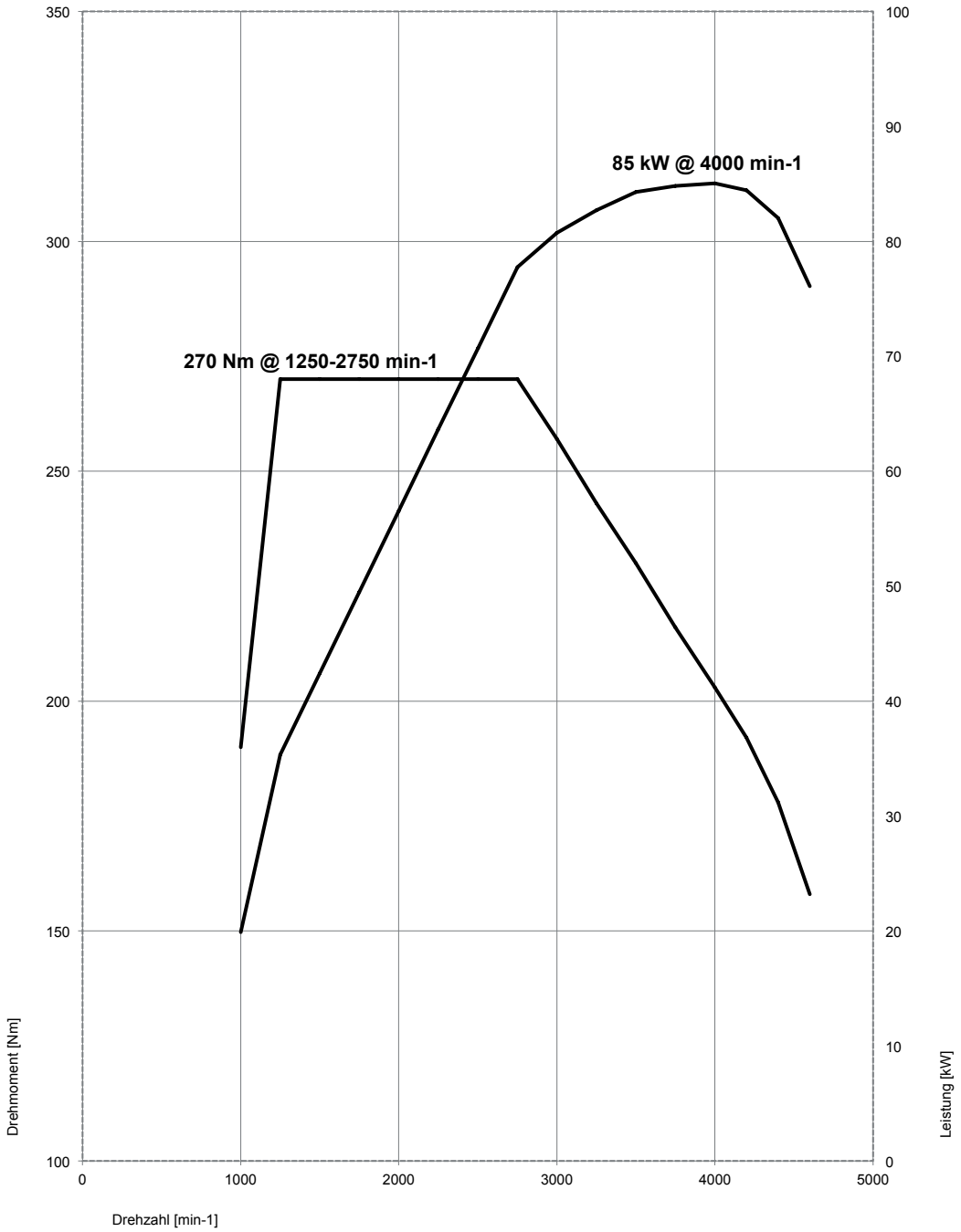
85 kW @ 4000 min-1
270 Nm @ 1250-2750 min-1
Drehmoment [Nm]
Leistung [kW]
Drehzahl [min-1]
350
300
250
200
150
100
100
90
80
70
60
50
40
30
20
10
0
0
1000
2000
3000
4000
5000

BMW 318d.

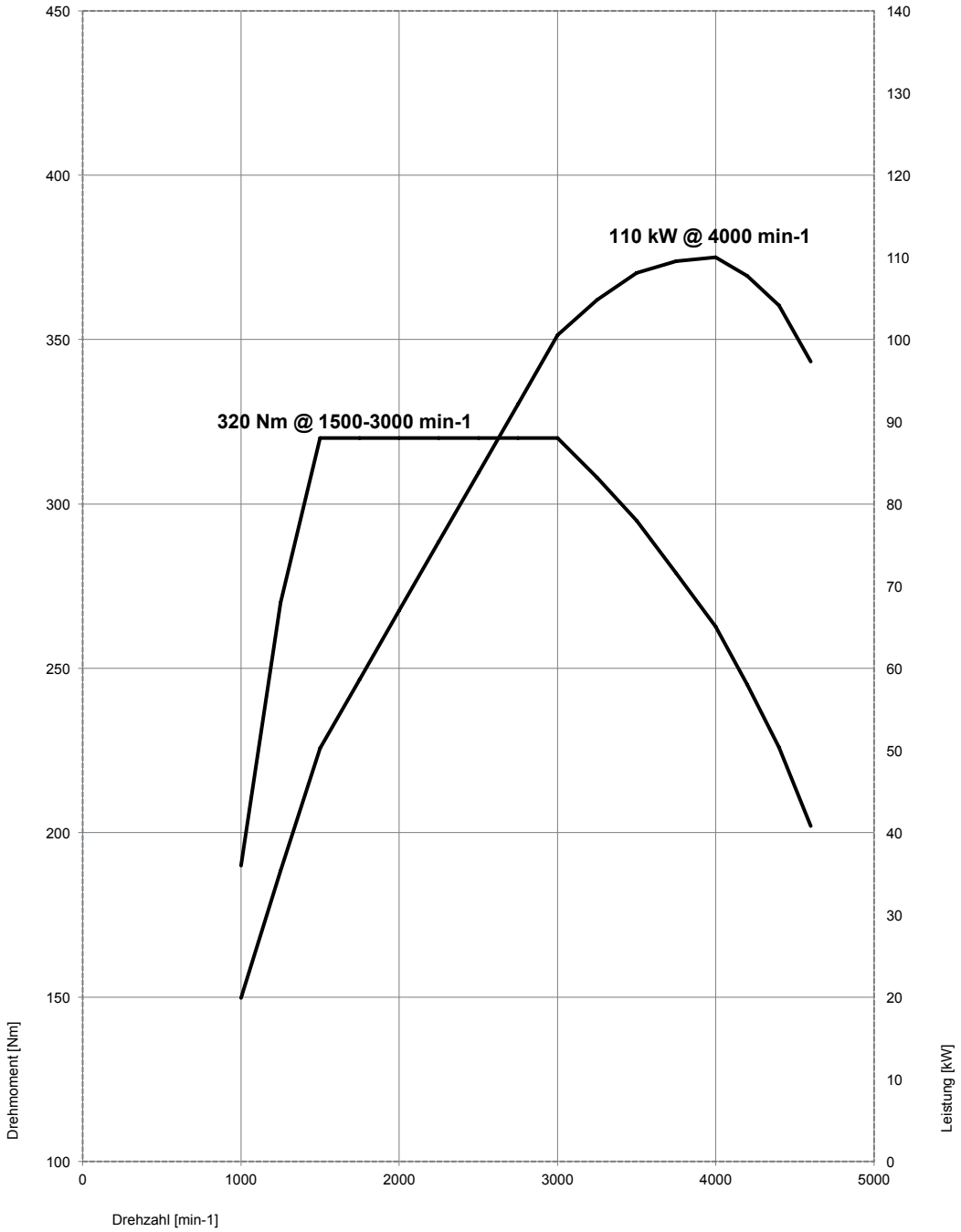
110 kW @ 4000 min-1
320 Nm @ 1500-3000 min-1
Drehmoment [Nm]
Leistung [kW]
Drehzahl [min-1]
450
400
350
300
250
200
150
100
140
130
120
110
100
90
80
70
60
50
40
30
20
10
0
0
1000
2000
3000
4000
5000

BMW 320d.

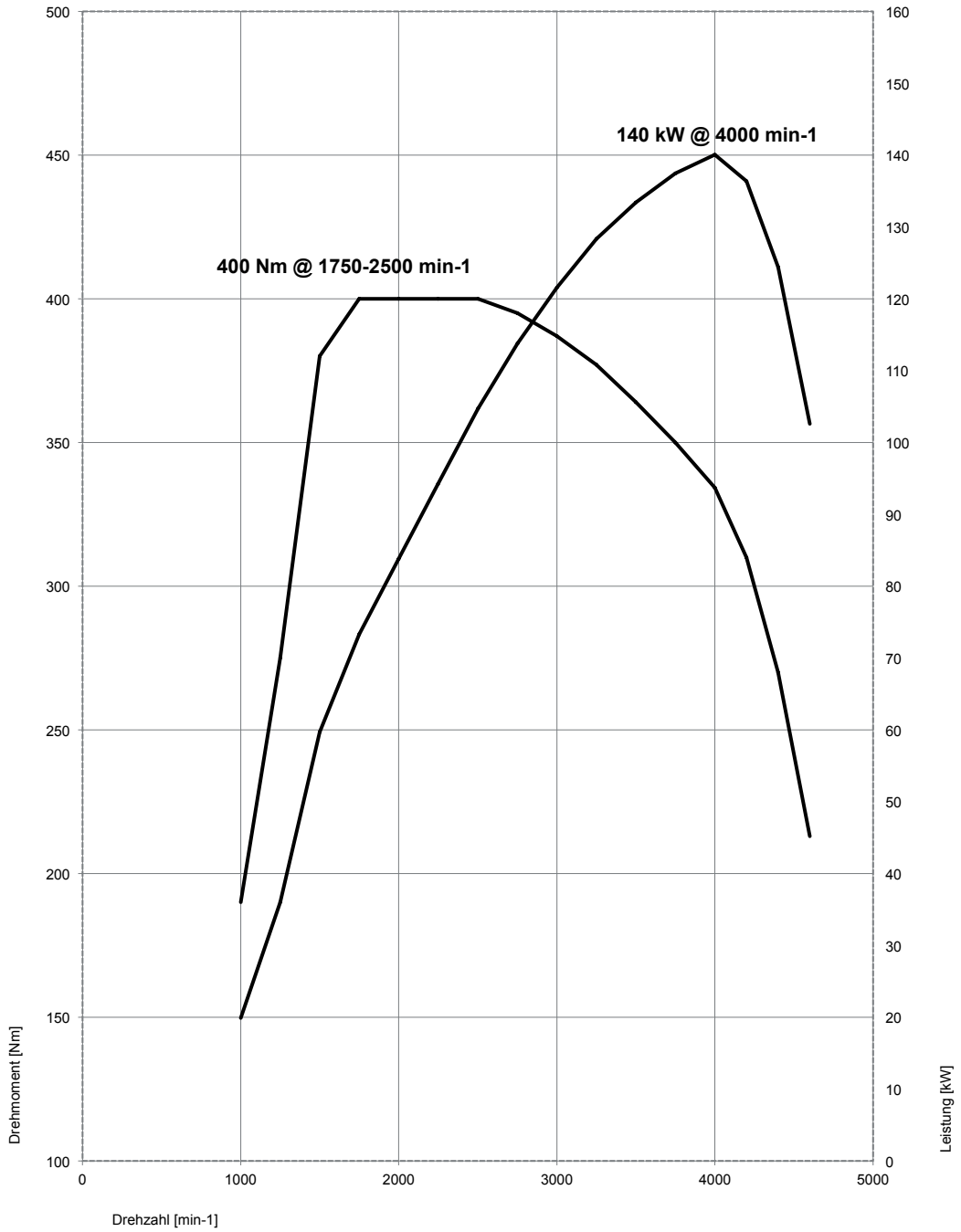
140 kW @ 4000 min-1
400 Nm @ 1750-2500 min-1
Drehmoment [Nm]
Leistung [kW]
Drehzahl [min-1]
500
450
400
350
300
250
200
150
100
160
150
140
130
120
110
100
90
80
70
60
50
40
30
20
10
0
0
1000
2000
3000
4000
5000

BMW 320d EfficientDynamics Edition.

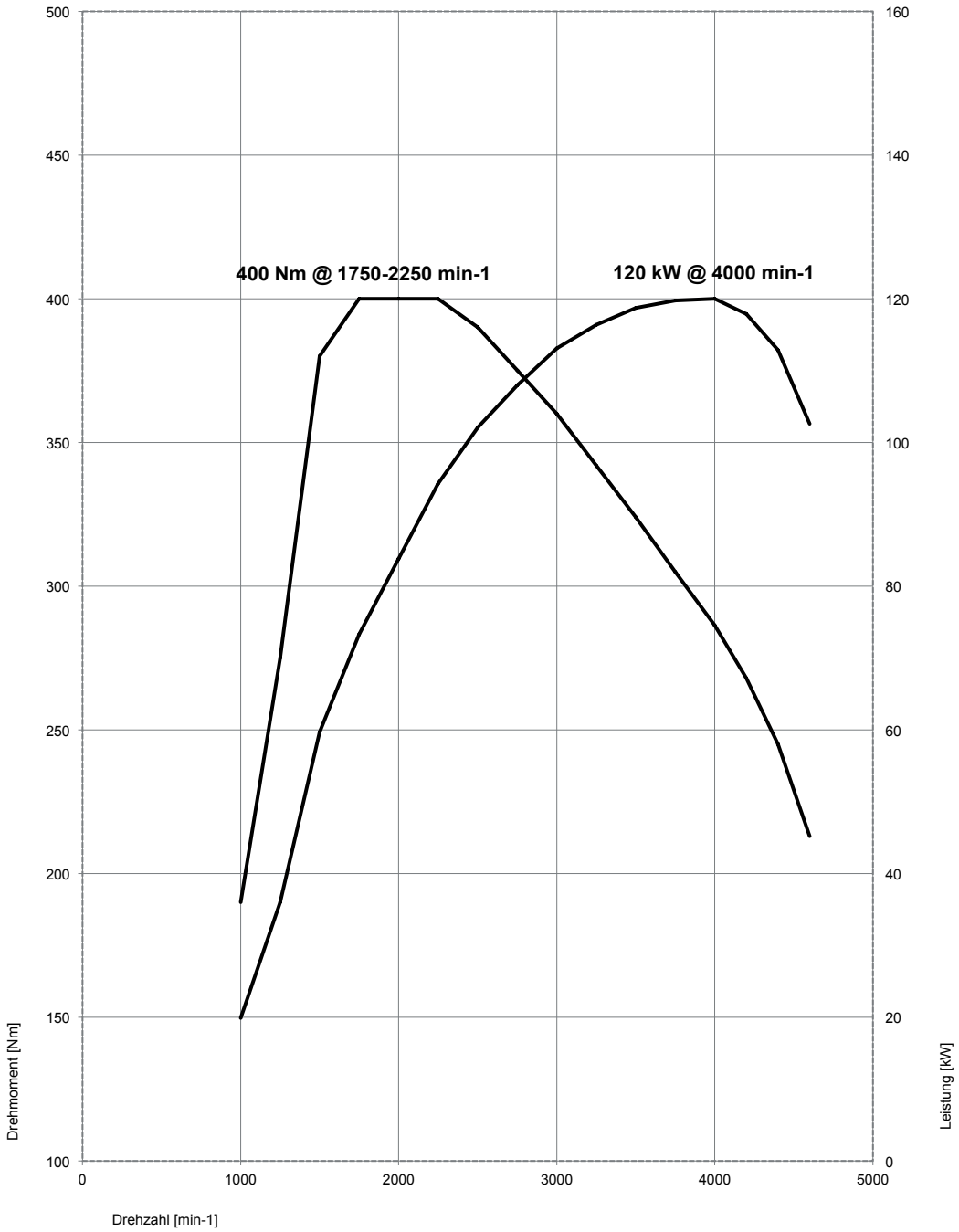

BMW 325d.

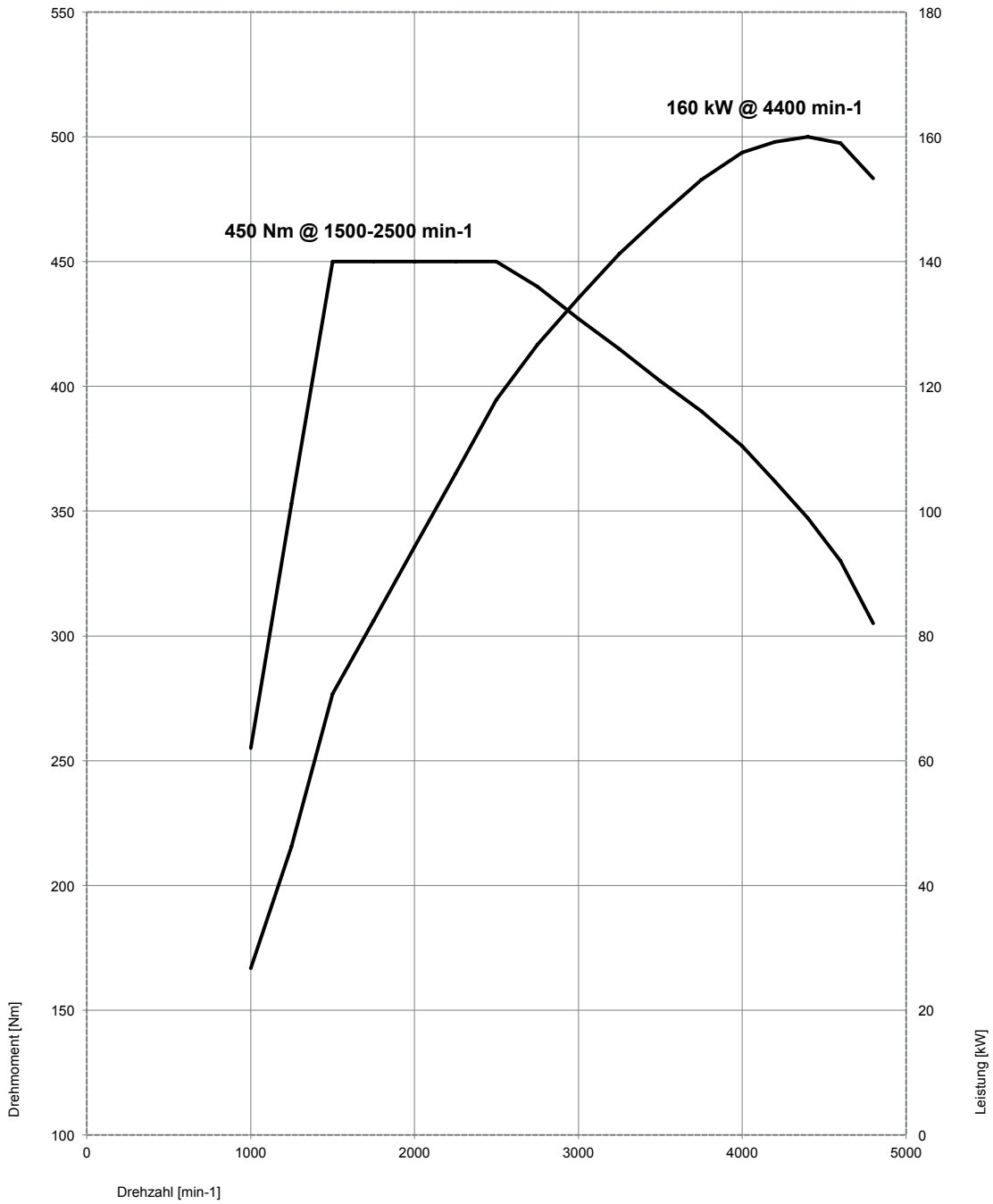
160 kW @ 4400 min-1
450 Nm @ 1500-2500 min-1
550
500
450
400
350
300
250
200
150
100
180
160
140
120
100
80
60
40
20
0
0
1000
2000
3000
4000
5000
Drehmoment [Nm]
Leistung [kW]
Drehzahl [min-1]

BMW 330d.

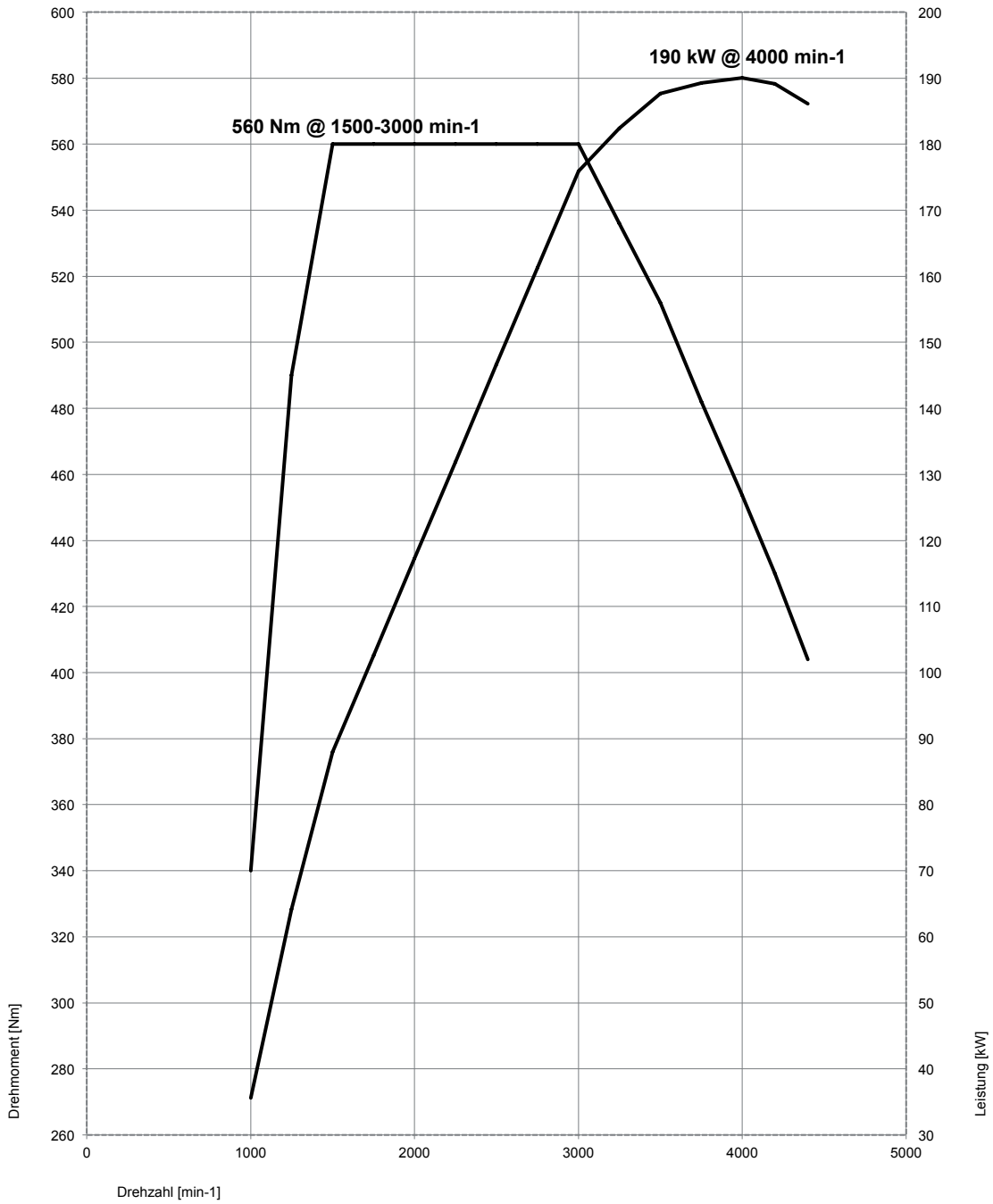
190 kW @ 4000 min-1
560 Nm @ 1500-3000 min-1
Drehmoment [Nm]
Leistung [kW]
Drehzahl [min-1]
600
580
560
540
520
500
480
460
440
420
400
380
360
340
320
300
280
260
200
190
180
170
160
150
140
130
120
110
100
90
80
70
60
50
40
30
0
1000
2000
3000
4000
5000

BMW 335d.

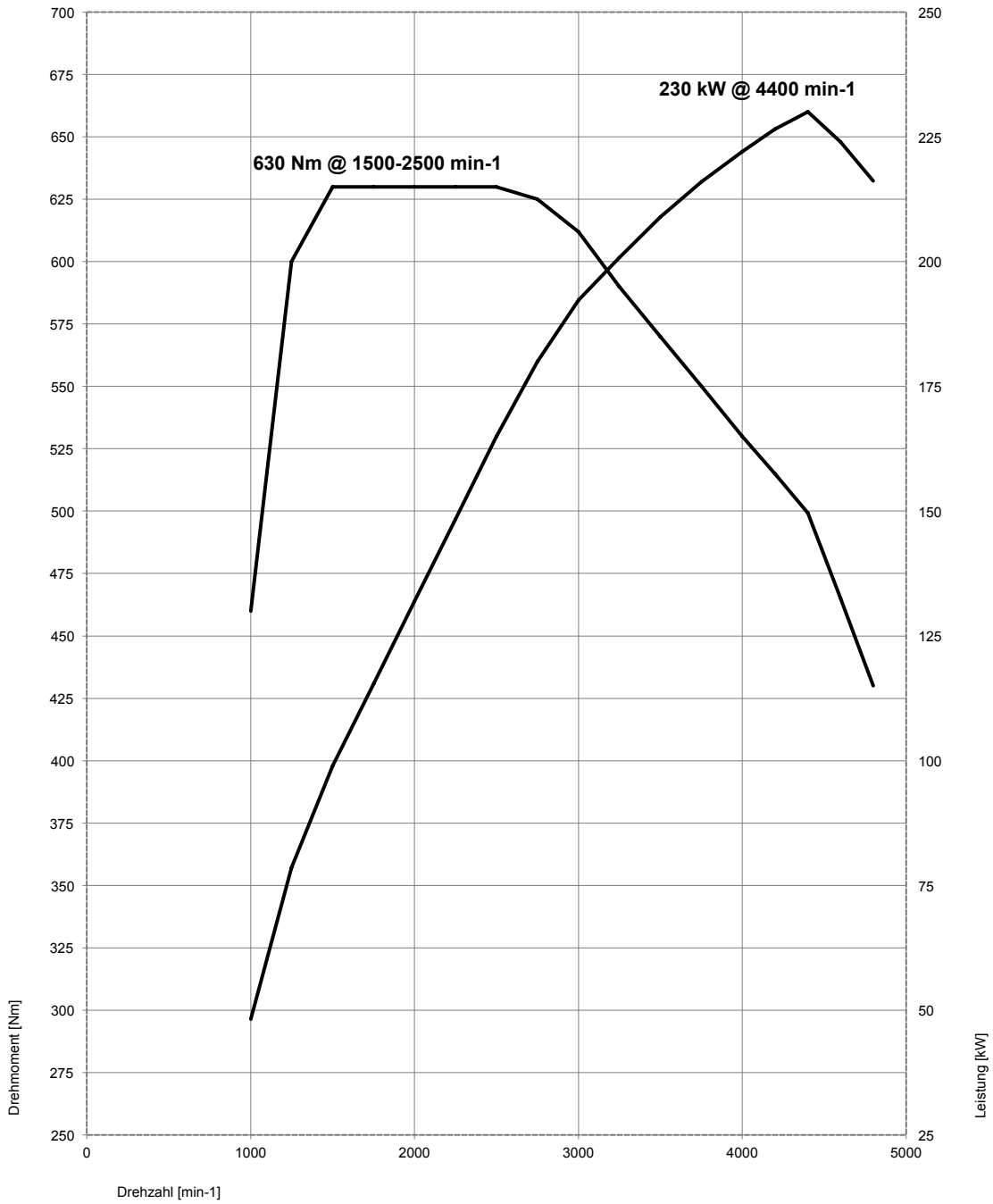
230 kW @ 4400 min-1
630 Nm @ 1500-2500 min-1
Drehmoment [Nm]
Leistung [kW]
Drehzahl [min-1]
700
675
650
625
600
575
550
525
500
475
450
425
400
375
350
325
300
275
250
250
225
200
175
150
125
100
75
50
25
0
1000
2000
3000
4000
5000

9. Außen- und Innenabmessungen.
Die neue BMW 3er Limousine.

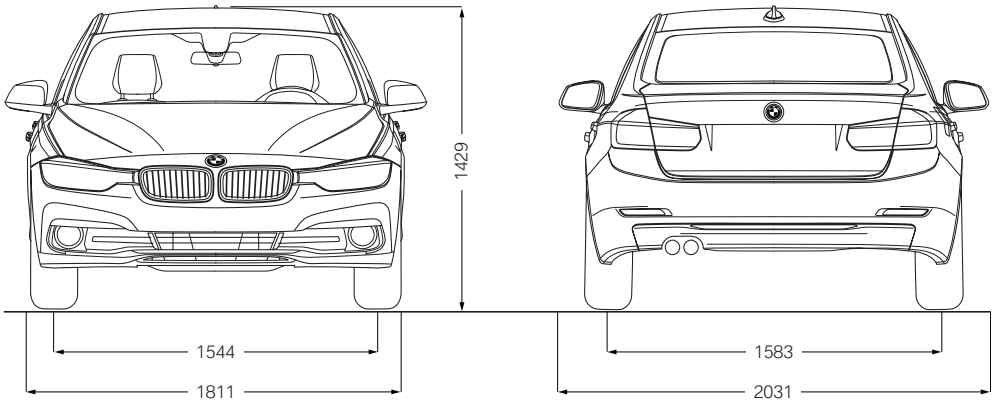

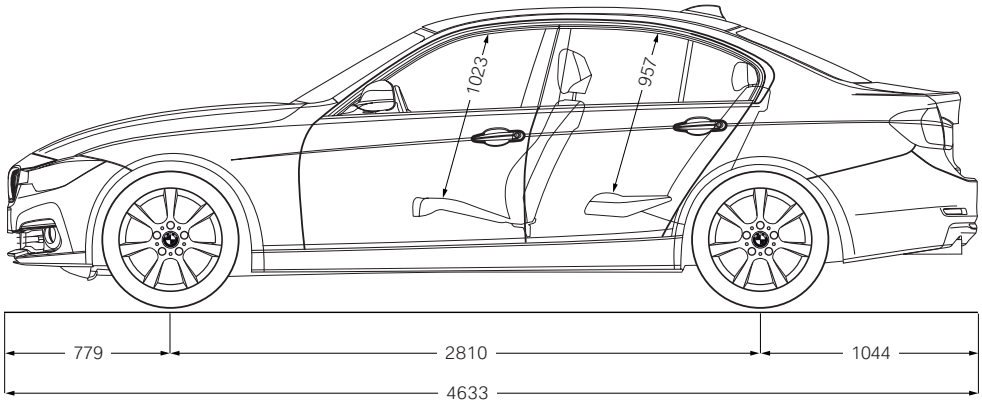

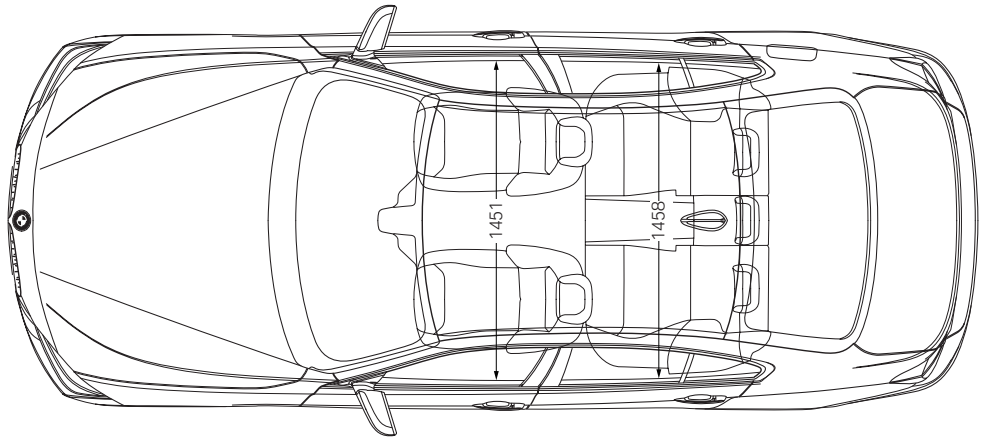
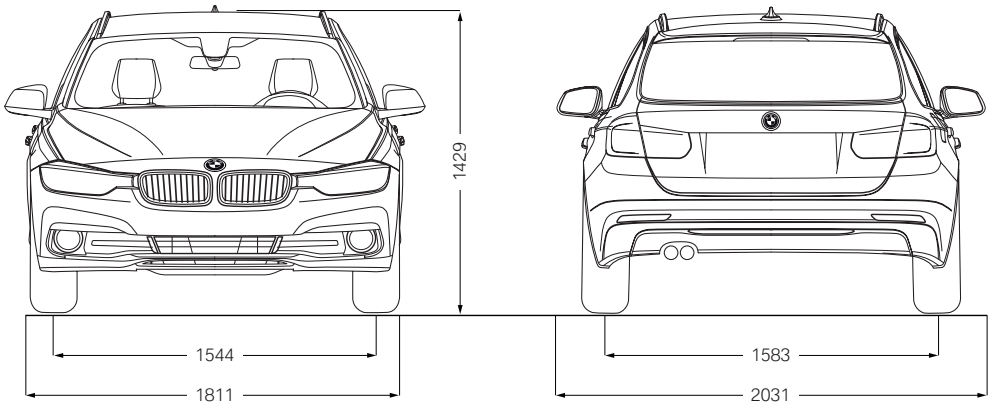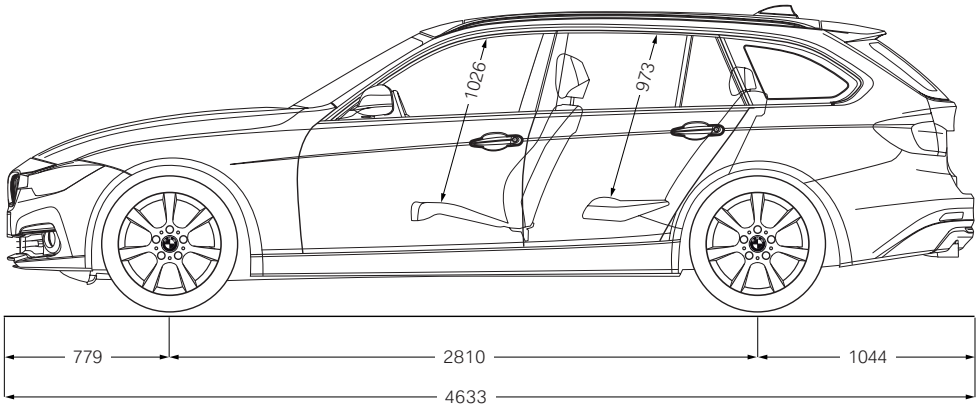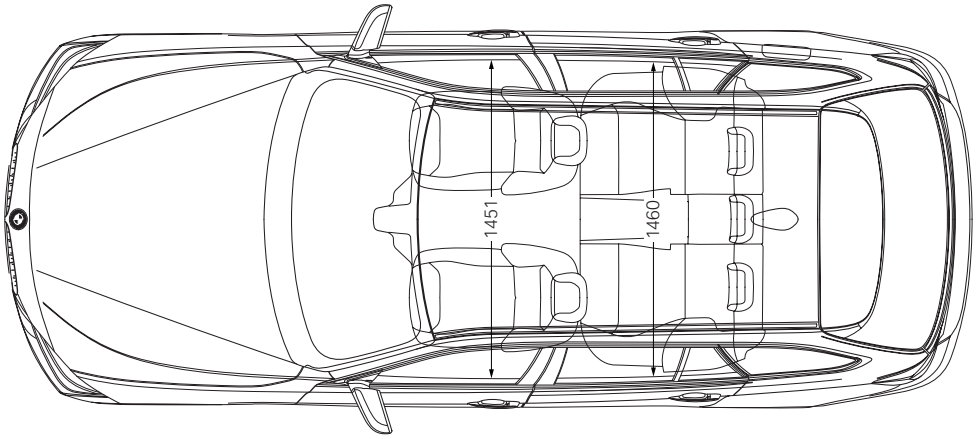
Der neue BMW 3er Touring.